990

110°

Farbfernseh-Chassis

Colour TV chassis

Telaio di TV a colori

MC-Service

Service-Hinweise - Stromlaufplan - Service-Einstellungen

BAUSTEINE NICHT UNTER SPANNUNG ZIEHEN!
Servicearbeiten am SM-Netzteil nur über Regeltrenntrafo bei 220 V ~ durchführen!
Die geräte erfüllen in vollem Umfang die Sicherheitsbestimmungen

Sicherheitsvorschriften

Servicearbeiten an Fernsehgeräten dürfen nur von unterwiesenem Fachpersonal ausgeführt werden.
Die Sicherheitsbestimmungen nach VDE 0860 H sind bei der Reparatur unbedingt zu beachten, u.a.

- dürfen die konstruktiven Merkmale des Gerätes nicht sicherheitsmindernd verändert werden, so z. B. Abdeckungen, mechanisch gesicherte Leitungen, Kriech- und Luftstrecken;
- müssen Einbauteile — wie nichtbrennbare Widerstände (NB), Sicherungswiderstände, Widerstände zwischen berührbaren Metallteilen und berührungsgefährlichen Spannungen, Sicherungen usw. — den Original-Ersatzteilen entsprechen und wieder fachgerecht (Fabrikationszustand) eingebaut werden).
- Geräte mit diesem Chassis entsprechen der Röntgenverordnung vom 8. 1. 87. Bei allen Reparaturen ist unbedingt darauf zu achten, daß der Maximalwert der Hochspannung von 25,5 kV (27,5 kV-32") auf keinen Fall überschritten wird!

Gerät ausgeschaltet:

Hochspannungsstecker an Bildrohrmasse kurzschliessen.
Vor wechseln von IC 752 oder von Primärseite-Bauteilen, C 758 (150 µF) kurzschliessen.

Messungen

Oscillogramme in Schaltplain mit Farbbalkensignal (Weiß = 100% Farbsättigung = 75%). Eingangsspannung ca. 2 mV.
Mit Helligkeits-, Kontrast- und Farbeinsteller Bild normal einstellen.
Gleichspg. gemessen bei 220 V Netzsspannung. Ohne nähere Hinweise gemessen mit Vielfachmeßinstrument Ri = 10 MΩ

Änderungen vorbehalten.

Service instructions - Circuit diagram - Service adjustments

DO NOT CHANGE ANY MODULE UNLESS THE SET IS SWITCHED OFF.
The mains supply side of the switch mode power supply transformer is live. Use an isolating transformer.
The receivers fulfill completely the safety requirements.

Safety precautions:

Servicing of this TV should only be carried out by a qualified person.

- Components marked with the symbol ⚠ on the circuit diagram are critical for safety and must only be replaced with an identical component.
- Power resistors and fusable resistors must be mounted in an identical manner to the original component.
- When servicing this TV, check that the EHT does not exceed 25.5 kV - (27,5 kV for 32")

Subject to changes.

TV set switched off:

Make short-circuit between HV-CRT clip and CRT ground layer.
Short C758 (150 µF) before changing IC 752 or other components in primary side of SMPS.

Measurements

Voltage readings and oscilloscope traces are measured unde rthese conditions.
Antenna Signal 2 mV from colorbar generator.
(100% white, 75% color saturation)
Brightness, contrast, color set for a normal picture
Mains supply —220 V
Digital voltmeter

Istruzioni per il service - Schema elettrico - Regolazioni di servizio

NON ESTRARRE I MODULI AD APPARECCHIO ACCESO.
I lavori di servizio alla sezione rete SM devono essere effettuati solamente mediante il trasformatore separatore regolato a 220 V.
Gli apparecchi sono corrispondenti in tutto alle norme di sicurezza.

Prescrizioni di sicurezza:

Le operazioni di servizio sul TV devono essere seguite solo da personale specializzato. Il riparatore deve prestare particolari attenzioni alla NORME di sicurezza I E C.

- Non devono essere modificati i criteri costruttivi dell'apparecchio riguardanti la sicurezza. Es. schermi, fili con isolamenti speciali e scaricatori.
- I componenti (es.: resistenze non infiammabili, resistenze fusibili, resistenze tra parti metalliche e/o collegate a tensioni pericolose, condensatori di sicurezza e di protezione, cavo di rete, interruttore di rete, cinescopio ecc.) devono corrispondere ai ricambi originali e devono essere montati a regola d'arte.
- in tutte le riparazioni deve essere posta particolare attenzione al valore massimo dell'EAT di 25,5 KV (27,5 KV-32"). Detto valore non deve in nessun caso essere superato.

A TV spento:

Prima di togliere la ventosa EAT, scaricare il tubo verso la sua massa (Grafite) Scaricare il condensatore C 758 (150 µF) prima di sostituire l'IC 752, o quando si devono effettuare interventi sul circuito primario dell'alimentatore.

Misure

Tensioni continue misurate con rete 220 V. Senza altre indicaizoni è inteso che la misura è effettuata con tester digitale.
Generatore di barre normalizzato.
Segnale in antenna ca. 2mV.
Frequenza oscillogrammi: H = orizzontale
V = verticale
Con lumin. contr. e colore regolati normalmente.

Lagepläne
Components layaut diagram
Mappe e circuiti stampati

CHASSIS/TELAI: 990/991

GRUNDPLATTE CHASSIS 991
MAIN BOARD CHASSIS 991
PIASTRA BASE TELAIO 991

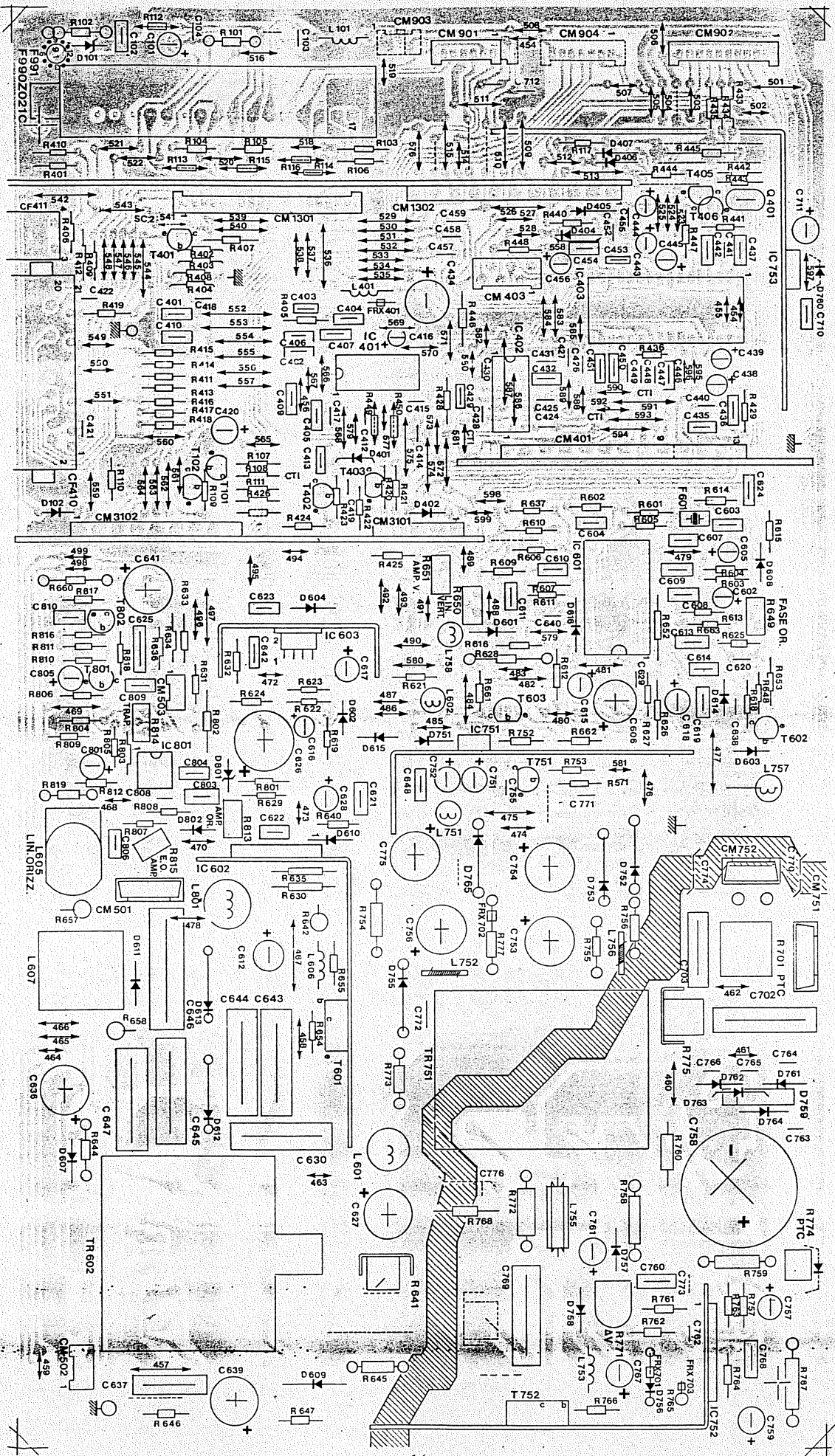

GRUNDPLATTE CHASSIS 990/990 TOP
MAIN BOARD CHASSIS 990/990 TOP
PIASTRA BASE TELAIO 990/990 TOP

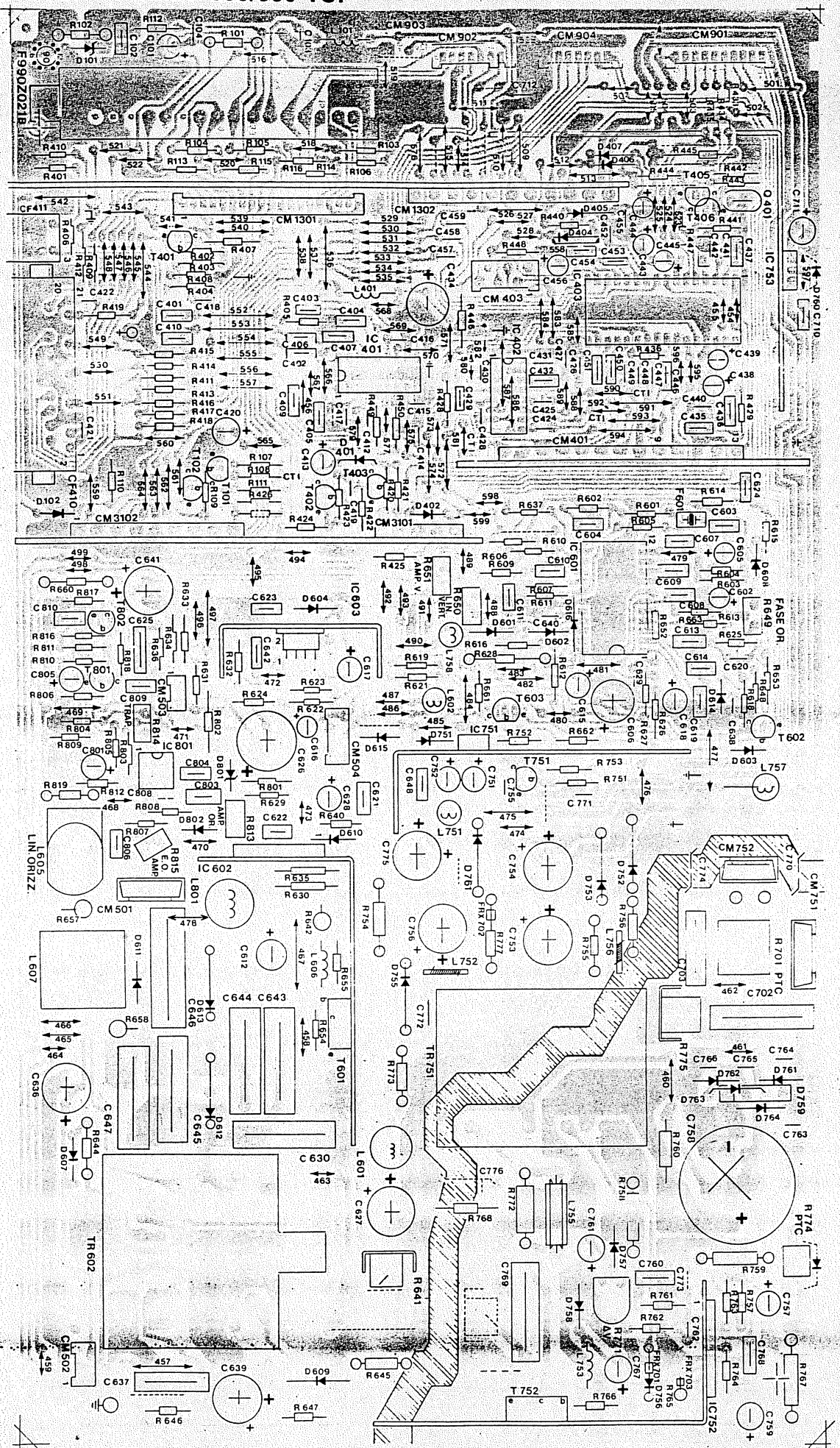

VIDEO TONBAUSTEIN 991
VIDEO-AUDIO MODULE 991
MODULO VIDEO AUDIO 991

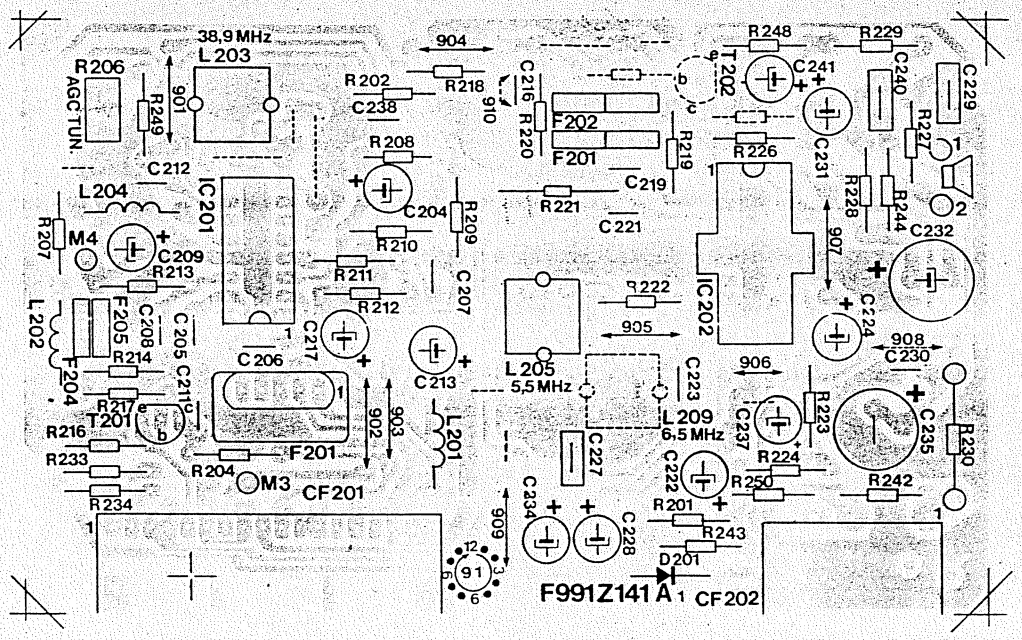

VIDEOTEXT DECODER BAUSTEIN 990/991/990 TOP
TELETEXT DECODER MODULE 990/991/990 TOP
MODULO DECODIFICATORE TELEVIDEO 990/991/990 TOP

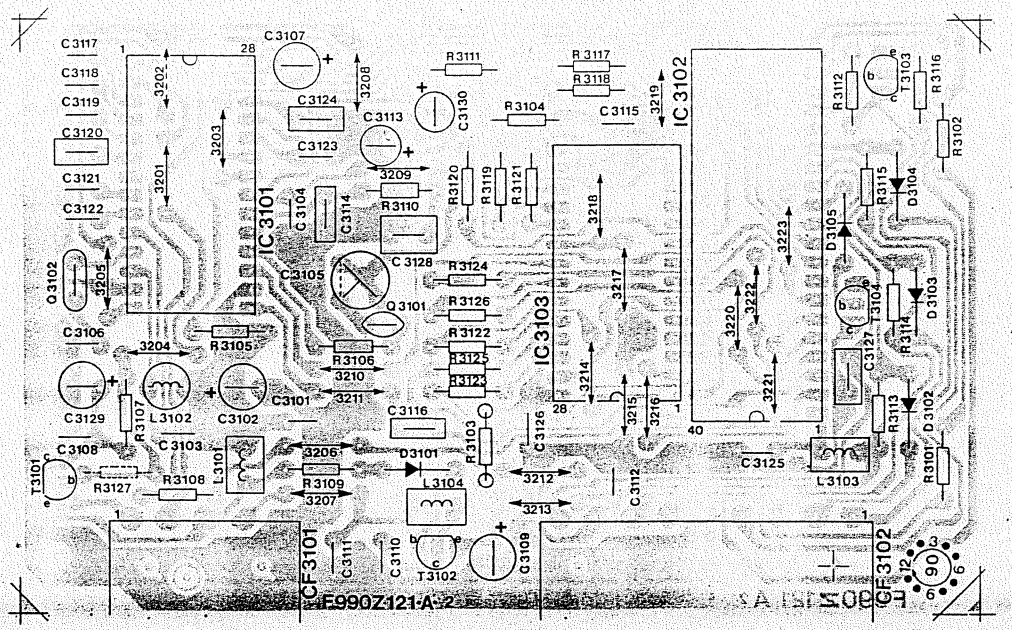

VIDEO TONBAUSTEIN STEREO 990/990 TOP
VIDEO-AUDIO MODULE STEREO 990/990 TOP
MODULO VIDEO AUDIO STEREO 990/990 TOP

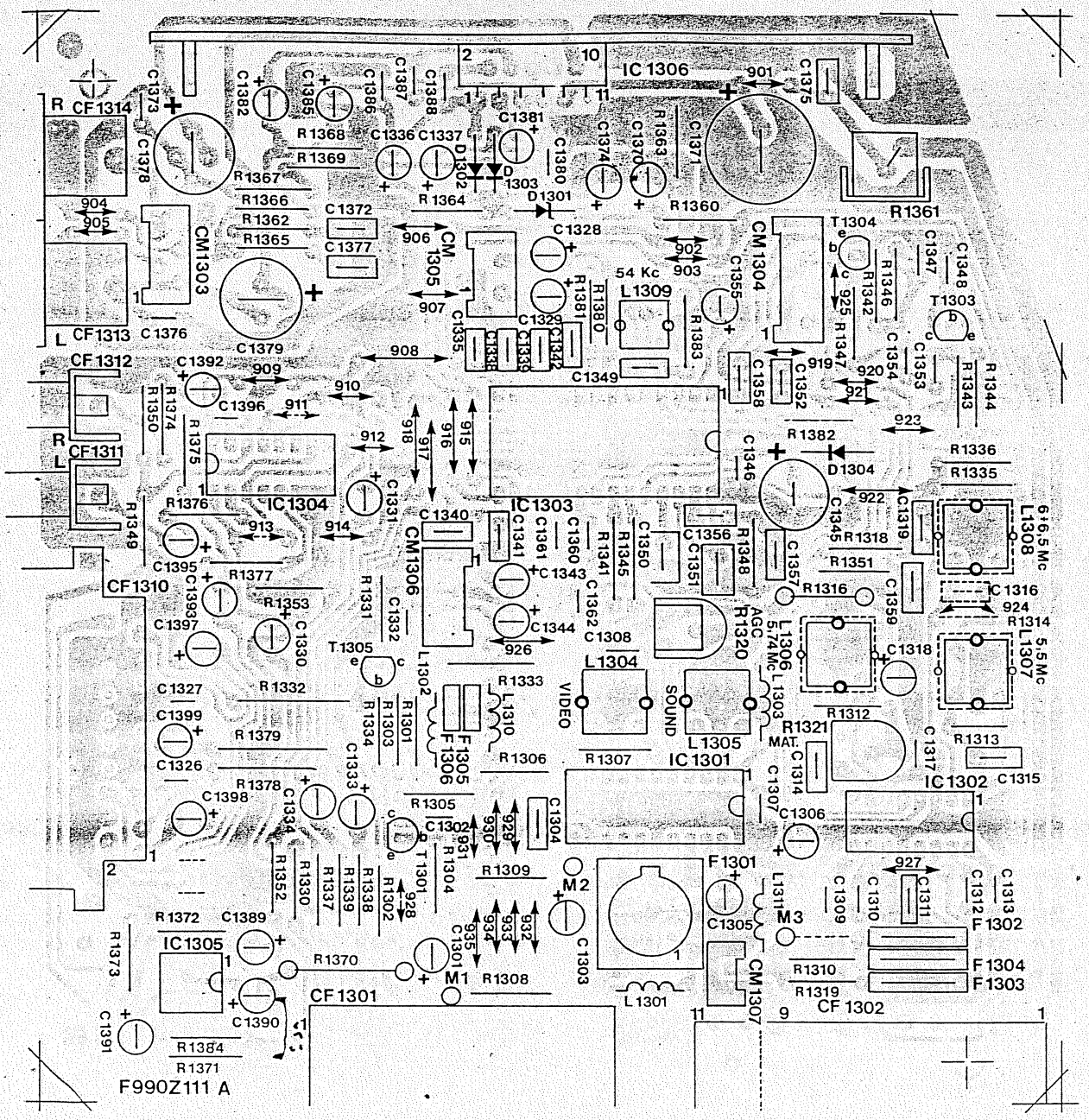

SECAM. G/C.T.I. DECODER BAUSTEIN 990/991/990 TOP
SECAM. G/C.T.I. DECODER MODULE 990/991/990 TOP
MODULO SECAM. G/C.T.I. 990/991/990 TOP

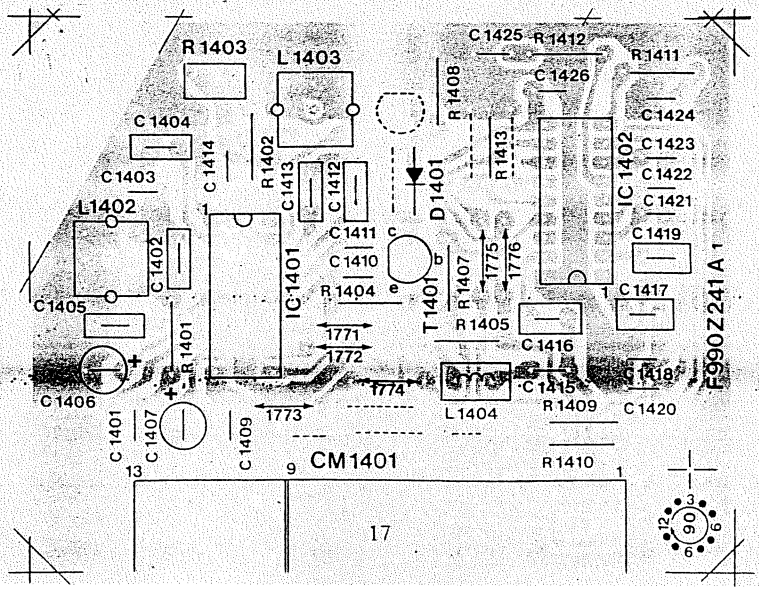

MODUL PROZESSOR BAUSTEIN 991
CONTROL PROCESSOR MODULE 991
MODULO UNITÀ DI CONTROLLO 991

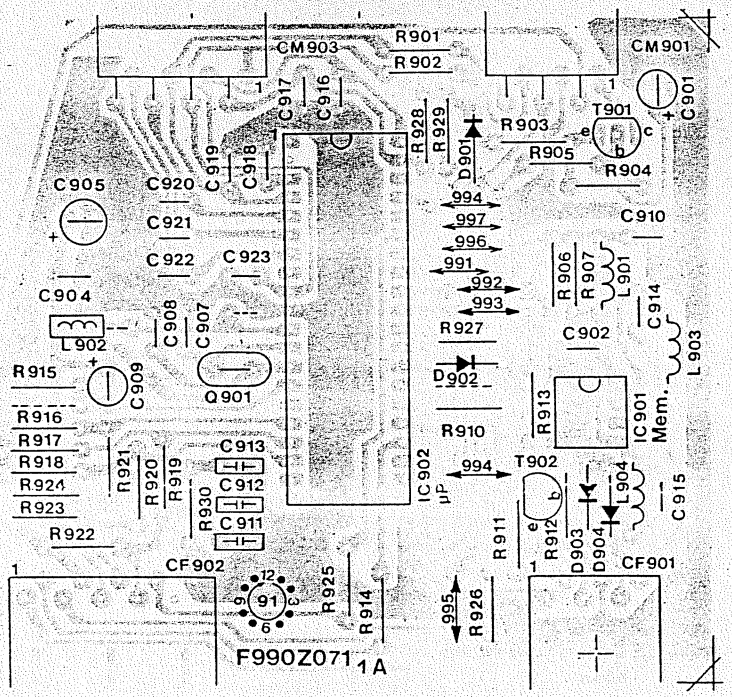

VIDEO TONBAUSTEIN MULTISTANDARD PAL/SECAM-L 991
VIDEO-AUDIO MODULE MULTISTANDARD PAL/SECAM-L 991
MODULO VIDEO AUDIO MULTISTANDARD PAL/SECAM-L 991

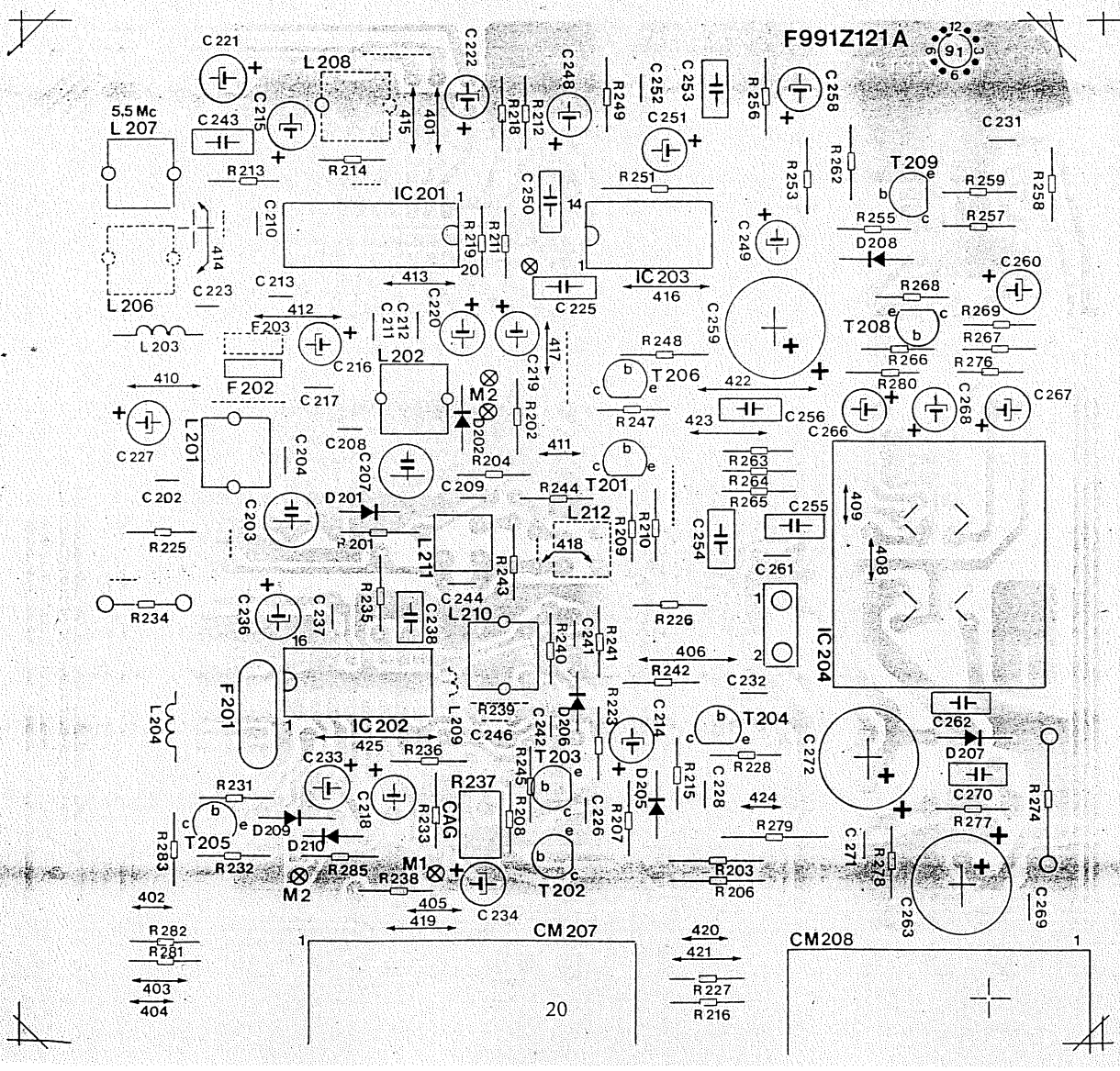

MODUL PROZESSOR BAUSTEIN 990
CONTROL PROCESSOR MODULE 990
MODULO UNITÀ DI CONTROLLO 990

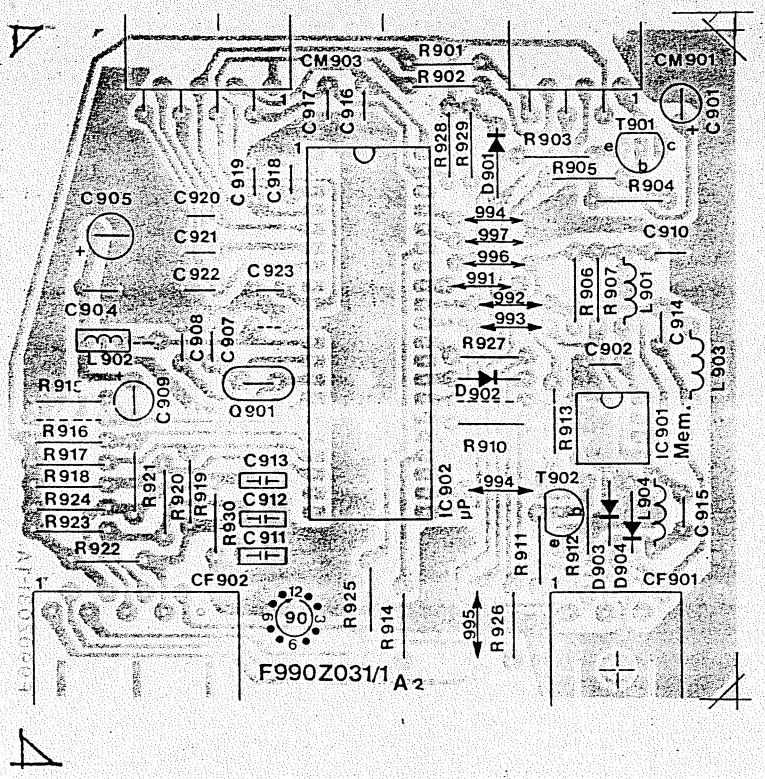

MODUL PROZESSOR BAUSTEIN FÜR 990 TOP/990 NICAM
CONTROL PROCESSOR MODULE FOR 990 TOP/990 NICAM
MODULO UNITÀ DI CONTROLLO PER 990 TOP/990 NICAM

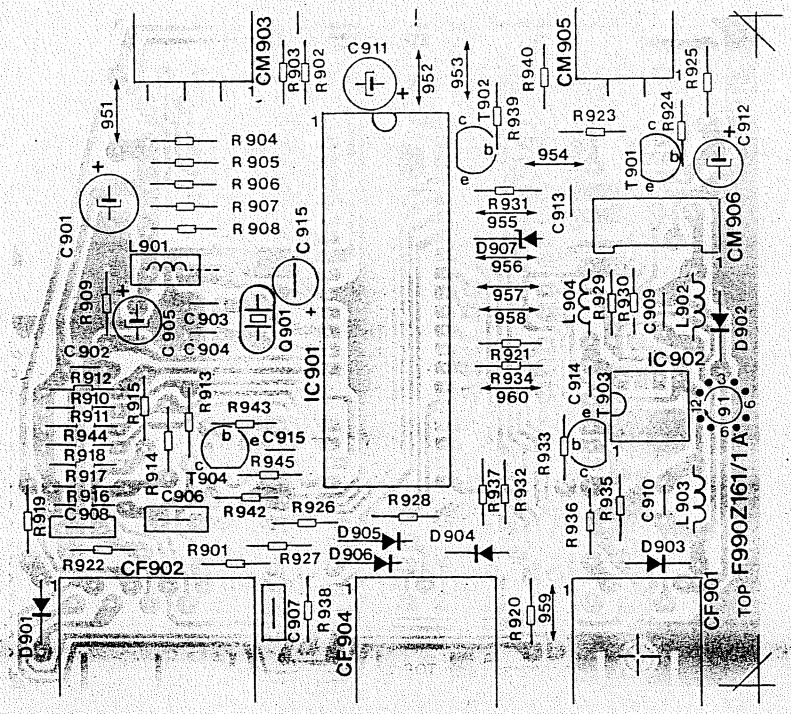

NICAM DECODER BAUSTEIN 990
NICAM DECODER MODULE 990
MODULO DECODER NICAM 990

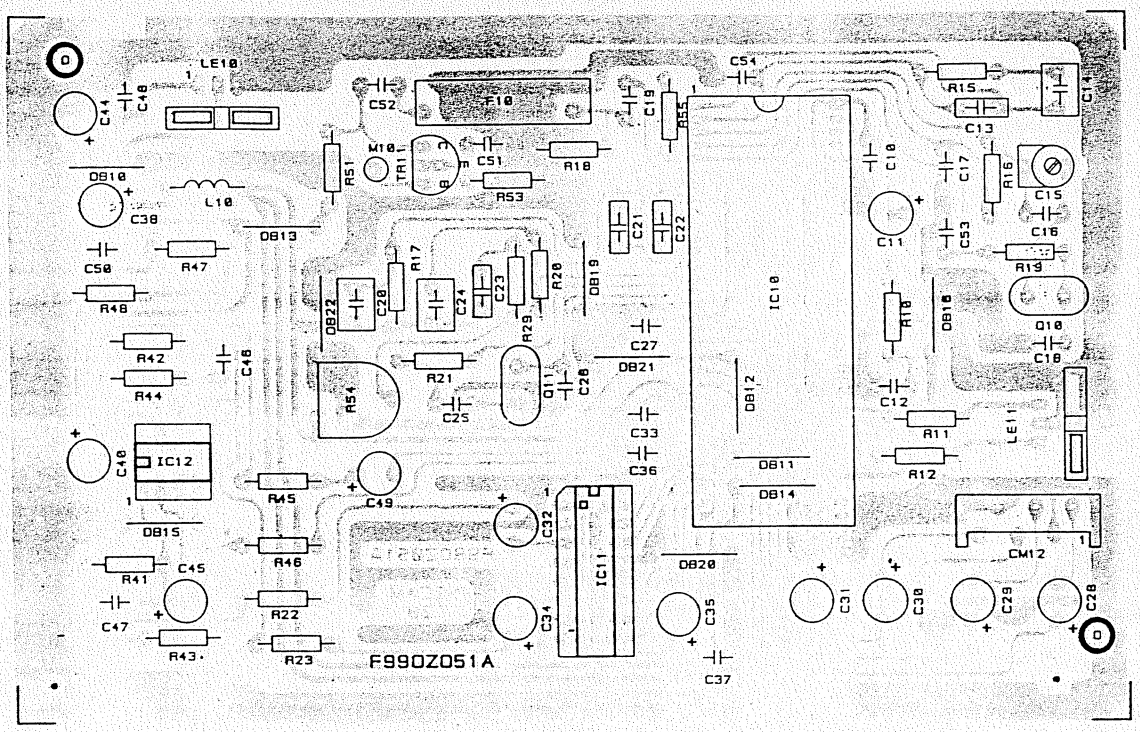

IR VORVERSTÄRKER BAUSTEIN 990/991/990 TOP
IR PREAMPLIFIER MODULE 990/991/990 TOP
MODULO PREAMPLIFICATORE IR 990/991/990 TOP

COD. 2100000000

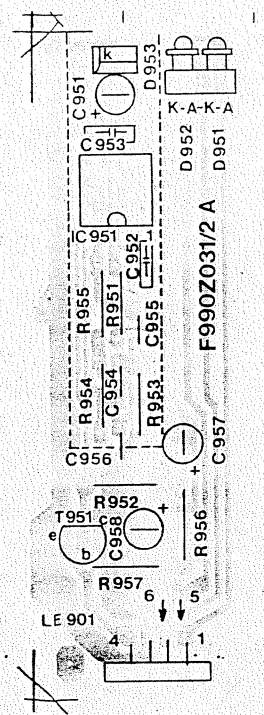

COD. 2100000000

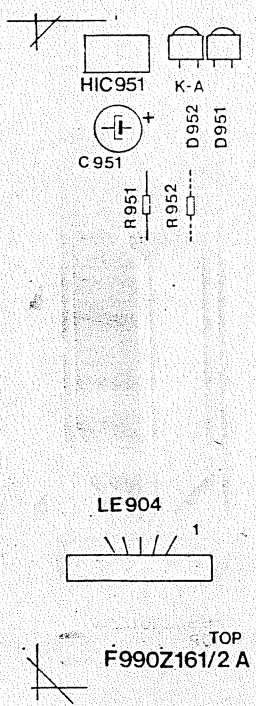

COD. 2100000002

COD. 2100000000

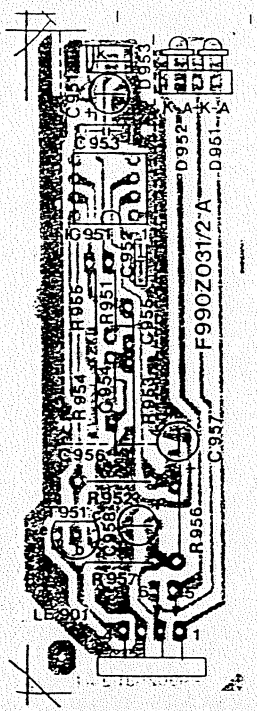

COD. 2100000000

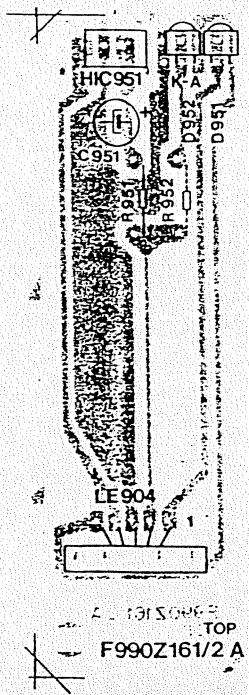

COD. 2 0000000 2

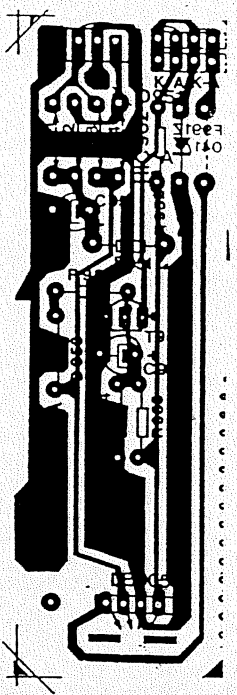

COD. 2100000003

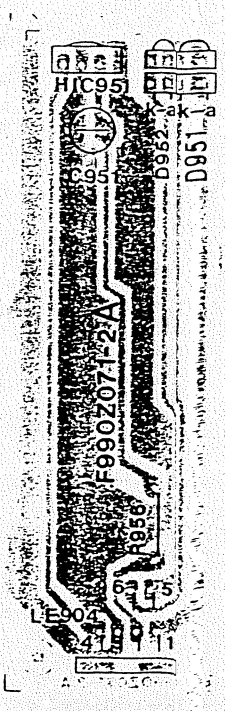

PLATINE TUBE CATHODIQUE POUR TRC 110°
BILDRÖHRENPLATTE FÜR BILDRÖHRE 110°
PICTURE TUBE MODULE FOR C.R.T. 110°
MODULO CINESCOPIO PER T.R.K. 110°

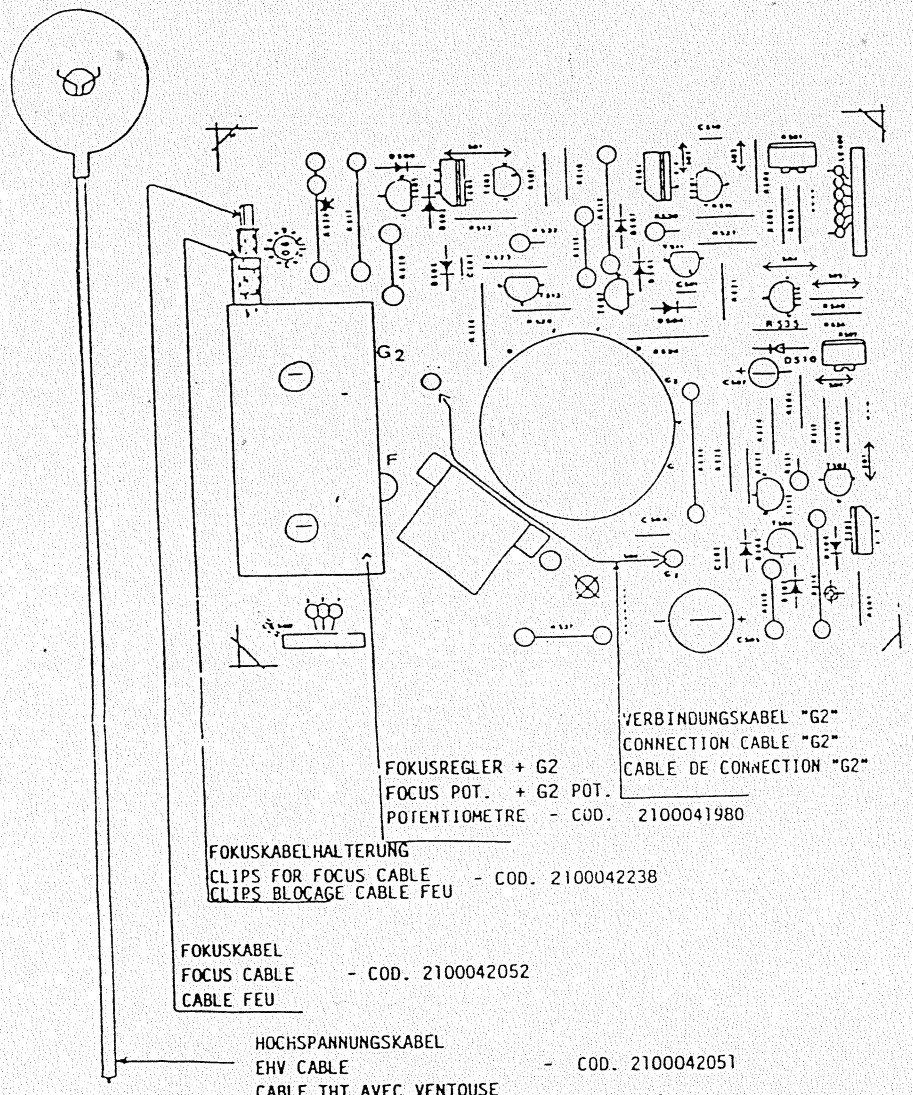

VERBINDUNGSKABEL "G2"
CONNECTION CABLE "G2" COD. 2100041979
CABLE DE CONNECTION "G2"

FOKUSREGLER + G2
FOCUS POT. + G2 POT.
POTENTIOMETRE - COD. 2100041980

FOKUSKABELHALTERUNG
CLIPS FOR FOCUS CABLE - COD. 2100042238
CLIPS BLOCAGE CABLE FEU

FOKUSKABEL
FOCUS CABLE - COD. 2100042052
CABLE FEU

HOCHSPANNUNGSKABEL
EHV CABLE - COD. 2100042051
CABLE THT AVEC VENTOUSE

HOCHSPANNUNGSTRAFO/BILRÖHRE
HV TRANSF./CRT
TRASFORMATORI EAT/CINESCOPI 110°

HOCHSPANNUNGSTRAFO / HV TRANSF. / TRASFORMATORE EAT \ BILDRÖHRE / CRT / TRC		FULL VIDEOCOLOR A 66 EAS 13x01	FLAT PHILIPS A 66 EAX 51x01	32" TOSHIBA A 76 JTS 90x03	MEDIO PLANARE LH = 1,5 mH VIDEOCOLOR A 66 ECY 13x01	MEDIO PLANARE LH = 1,85 mH VIDEOCOLOR A 66 ECY 13x31	TESLA 671QQ22 VIDEOCOLOR A67 701X
OREGA DSCT 85 2100041932 scala pot. fuoco/G2	41,5	Res. filam. R 538 2,2 Ω	Res. filam. R 538 6,2 Ω	Res. filam. R 538 6,8 Ω	Res. filam. R 538 2,2 Ω	Res. filam. R 538 2,7 Ω	
OHNE/WITHOUT/SANS							RES. FILAM. R538 2,2
OREGA DSTC 86 2000042101 coa pot. fuoco/G2	41,5	Res. filam. R 538 2,2 Ω	Res. filam. R 538 6,2 Ω	Res. filam. R 538 6,8 Ω	Res. filam. R 538 2,2 Ω	Res. filam. R 538 2,7 Ω	
MIT/WITH/AVEC							RES. FILAM. R538 0,47
OREGA DSTM 88 2000042093 coa pot. fuoco/G2	30	Res. filam. R 538 0,47 Ω	Res. filam. R 538 2,2 Ω				
MIT/WITH/AVEC							RES. FILAM. B538 0,47
ELDOR 1182 2000042092 coa pot. fuoco/G2 23CCOLO163	41,5	Res. filam. R 538 0,47 Ω	Res. filam. R 538 2,2 Ω		Res. filam. R 538 0,47 Ω	Res. filam. R 538 0,68 Ω	
MIT/WITH/AVEC							
GRUNDPLATTE MAIN BOARD PIASTRA BASE	• ←→ • • Ø •	Full	Flat	FULL Mit enderung With modification Con modifiche	FULL Mit enderung With modification Con modifiche	Flat/6	

TAFEL N. 1 / TABLE N. 1 / TABELLA N. 1

BEDIENTEIL BAUSTEIN 991
CONTROLS MODULE 991
MODULI COMANDI 991

COD. 2100012057

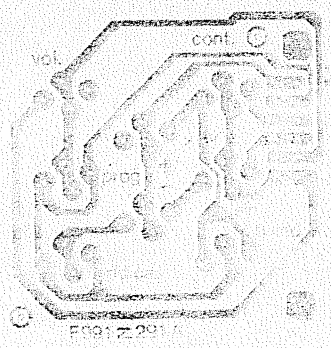

COD. 2100012173

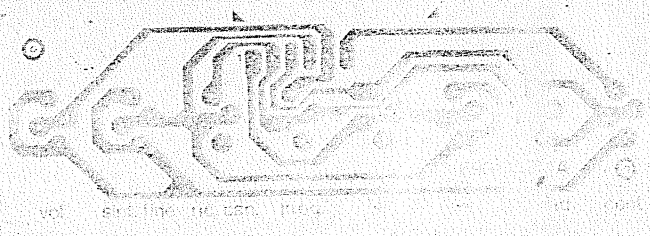

COD. 2100011966

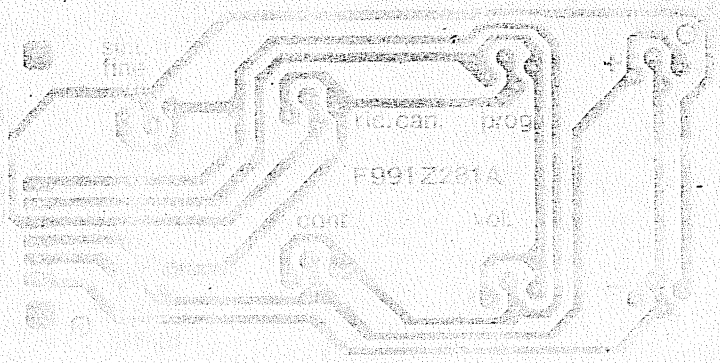

BEDIENTEIL BAUSTEIN 990 TOP/NICAM
CONTROLS MODULE 990 TOP/NICAM
MODULI COMANDI 990 TOP/NICAM

COD. 2100003027

COD. 2100003035

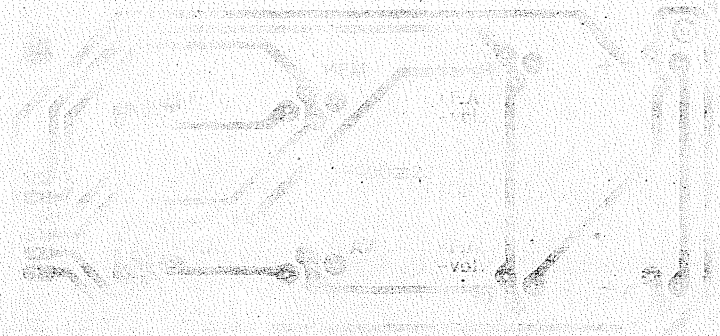

KÖPFHÖRERANSCLUSS 990/991/990 TOP
HEADPHONE SOKET MODULE 990/991/990 TOP
MODULO PRESA CUFFIA 990/991/990 TOP

MC-Service

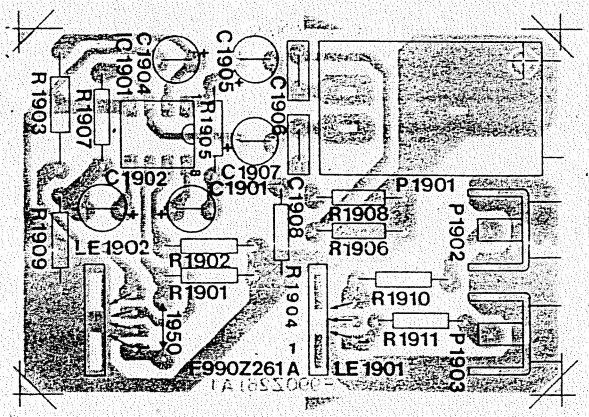

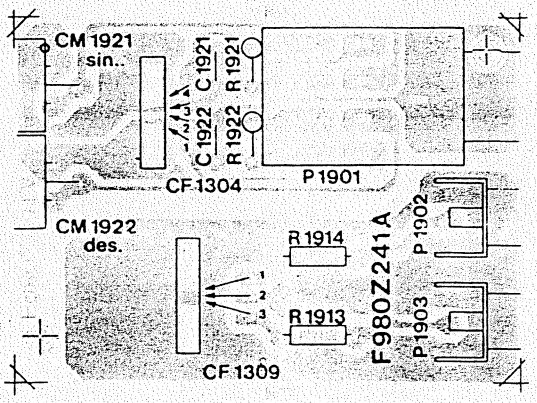

BEDIENTEIL BAUSTEIN 990
CONTROLS MODULE 990
MODULI COMANDI 990

COD. 2100012775

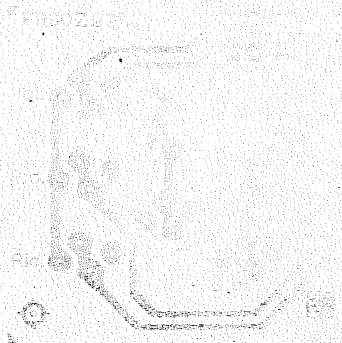

COD. 2100012773

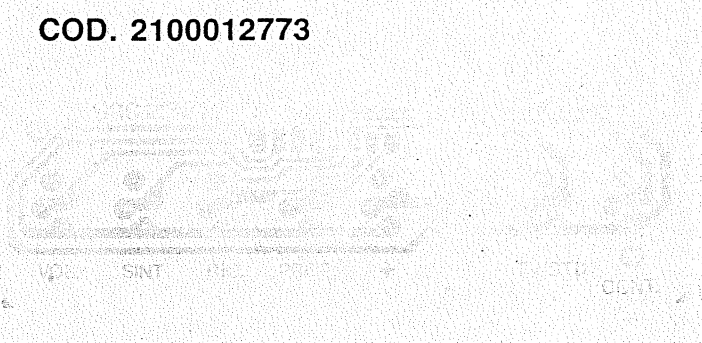

COD. 2100012777

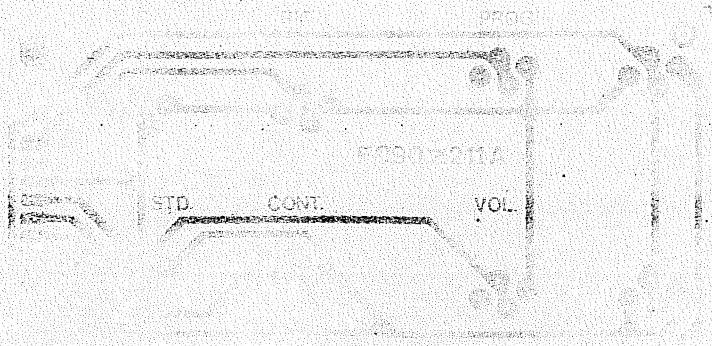

NETZ FILTER BAUSTEIN 990/991/990 TOP
LINE FILTER MODULE 990/991/990 TOP
MODULO FILTRO RETE 990/991/990 TOP

COD. 2100011859

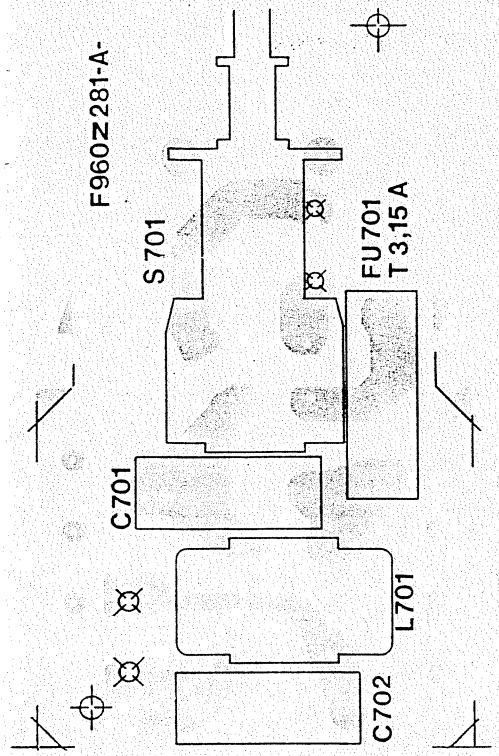

COD. 2100012859

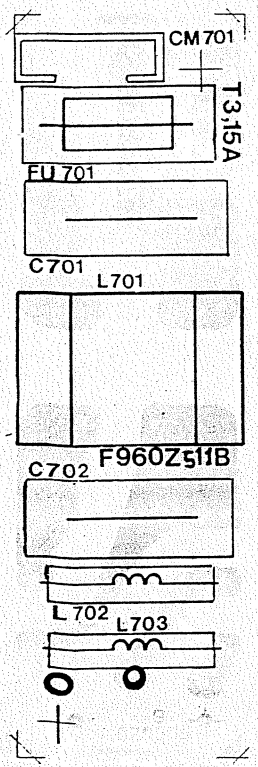

COD. 2100012868

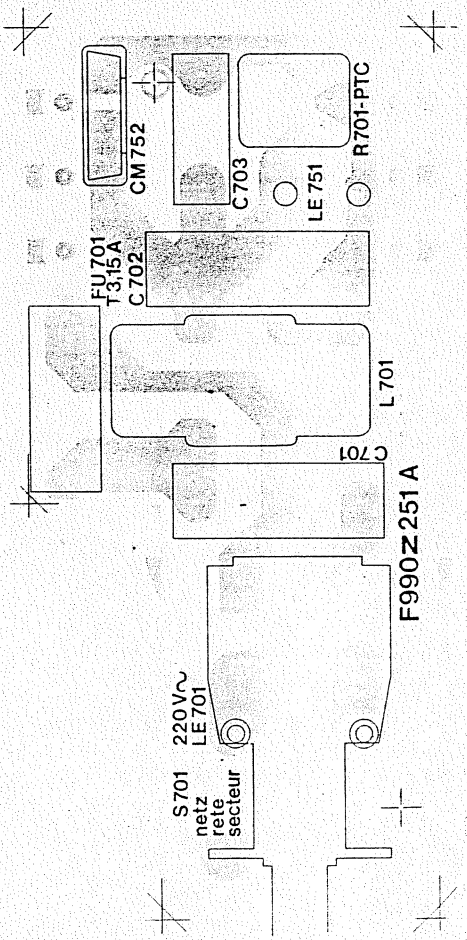

NETZSCHALTER LEITERPLATTE
NETZ SWITCH PCB
PIASTRINA INTERRUTTORE

COD. 2100012821

BILDRÖHRENPLATTE FÜR BILDRÖHRE 110°
PICTURE TUBE MODULE FOR C.R.T. 110°
MODULO CINESCOPIO PER T.R.K. 110°

MC-Service

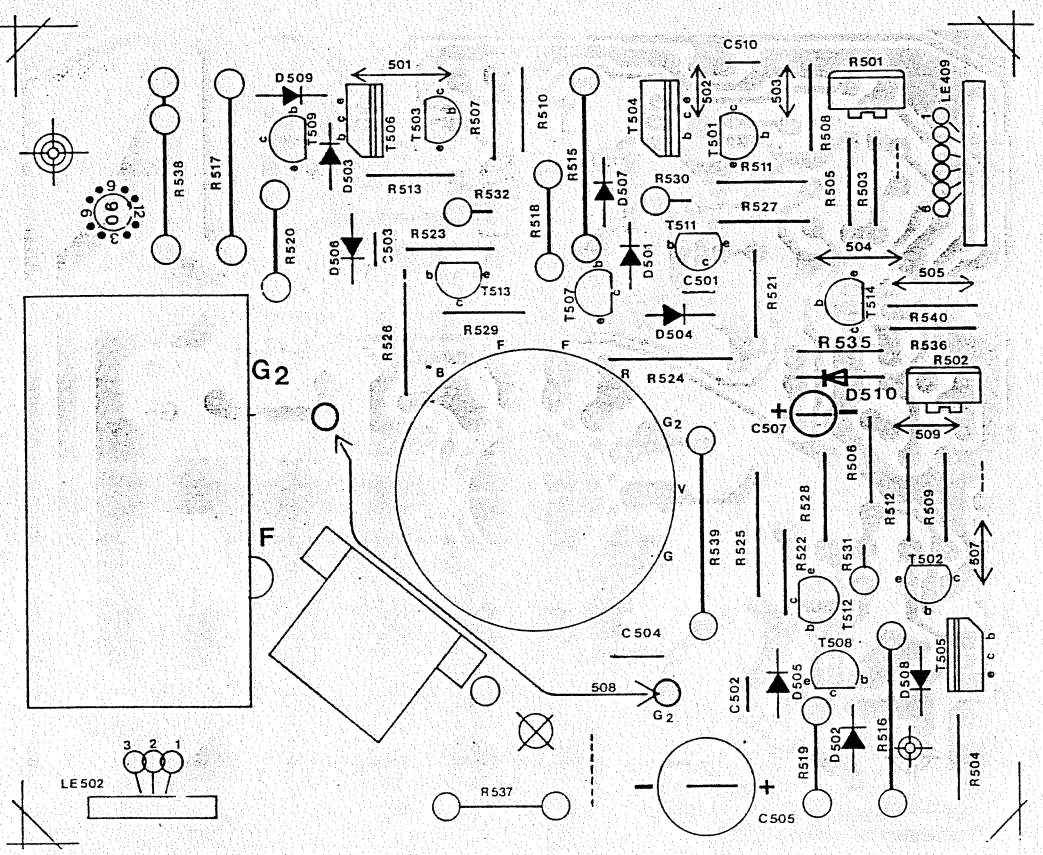

BILDRÖHRENPLATTE FÜR BILDROHRE 90°
PICTURE TUBE FOR C.R.T. 90°
MODULO CINESCOPIO PER T.R.K. 90°

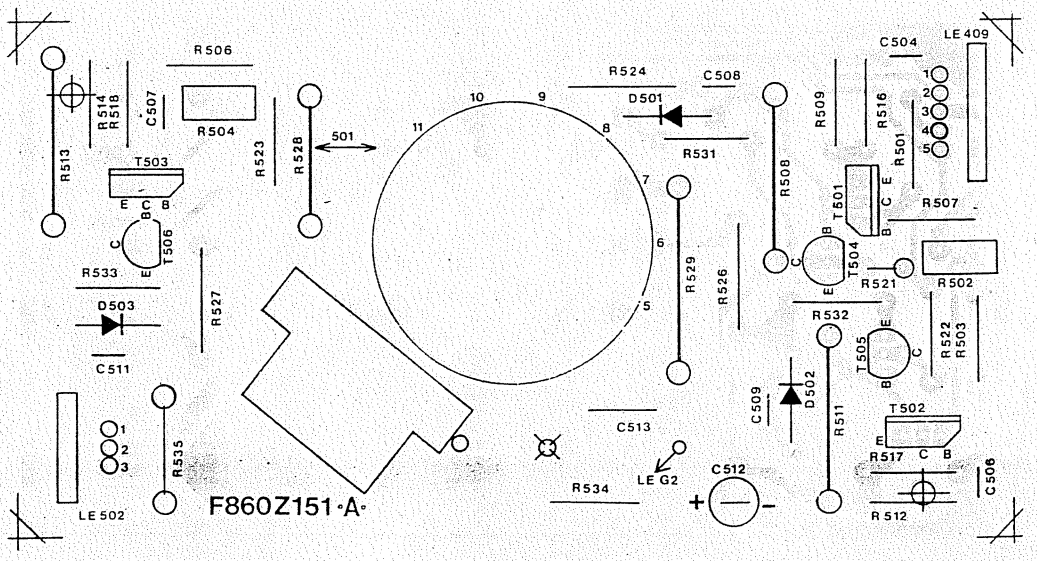

IC BLOCKSCHALT BILD
IC BLOCK DIAGRAM
SCHEMA A BLOCCHI
CIRCUITI INTEGRATI

IC CDM 6264 E3 - HM3-2064-5 - TC 5565 APL-15

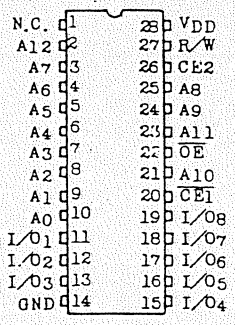

$A_0 \sim A_{12}$	Address Inputs
R/W	Read/Write Control Input
$\overline{OE}$	Output Enable Input
$\overline{CE_1}$, CE_2	Chip Enable Inputs
$I/O_1 \sim I/O_8$	Data Input/Output
V_{DD}	Power (+5V)
GND	Ground
N. C.	No Connection

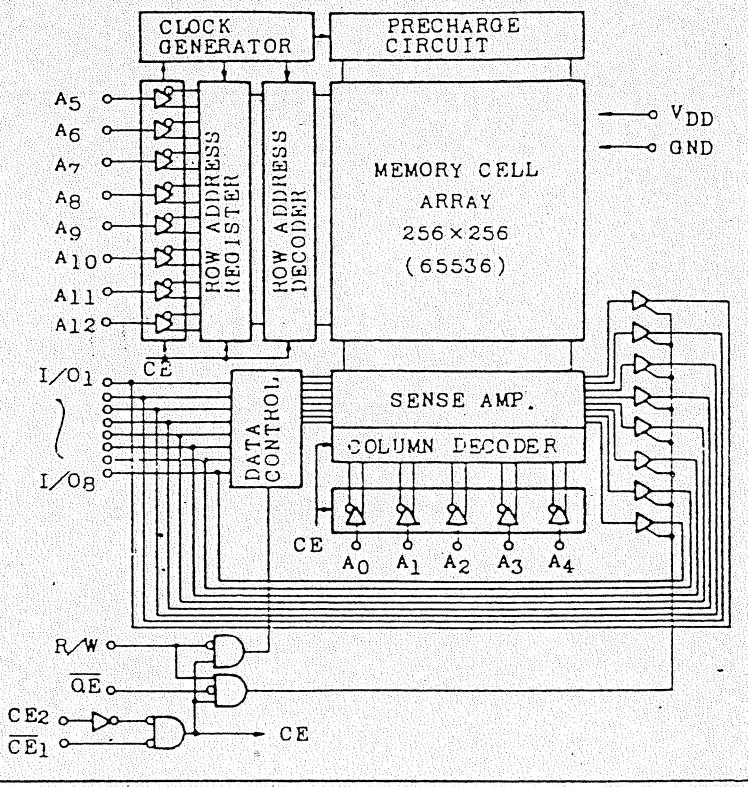

MC-Service

IC HEF 4052-CD 4052

CD4052B			
INHIBIT	B	A	
0	0	0	0x, 0y
0	0	1	1x, 1y
0	1	0	2x, 2y
0	1	1	3x, 3y
1	X	X	NONE

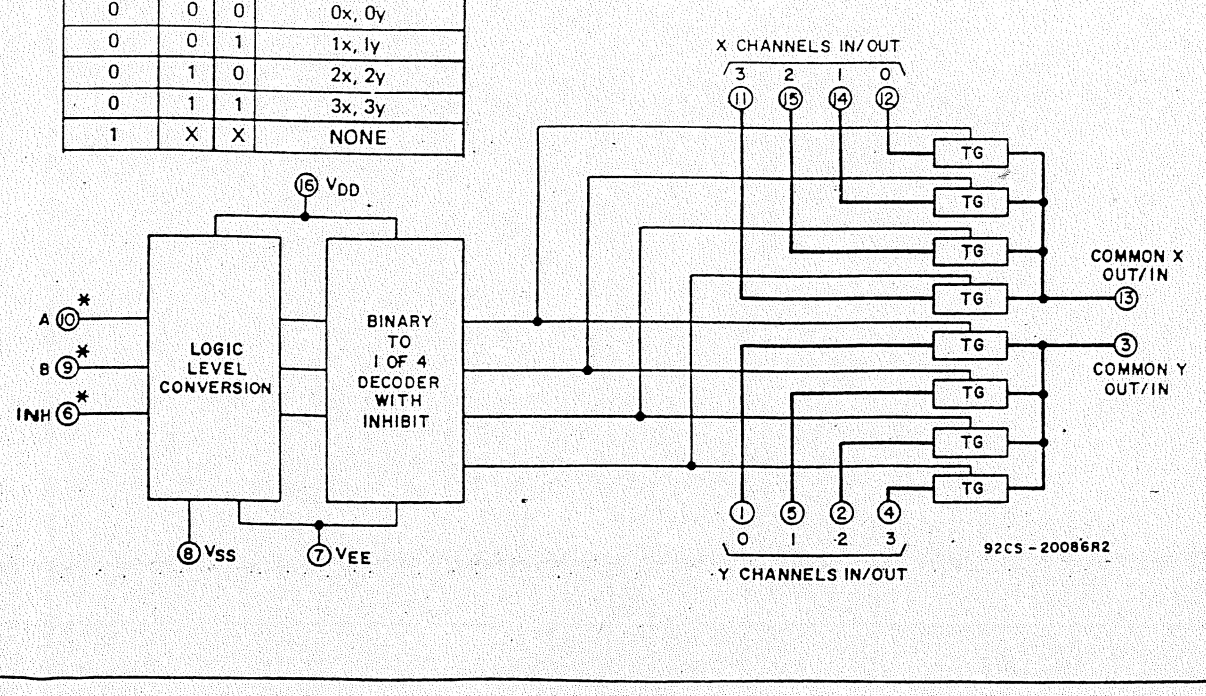

M3004LAB1 Block Diagram

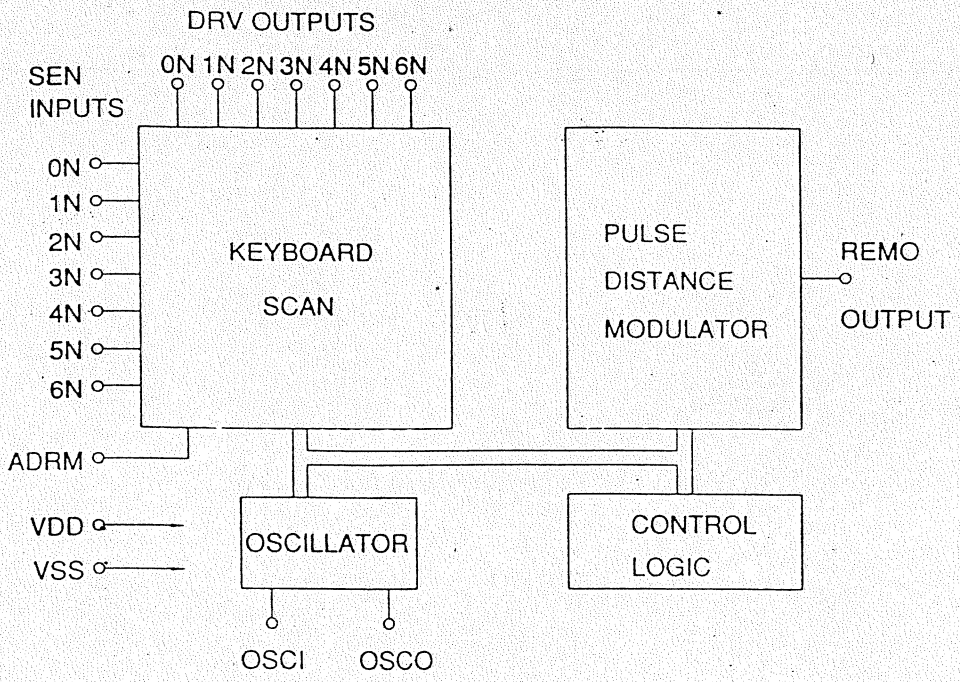

IC SDA 2526

MC-Service

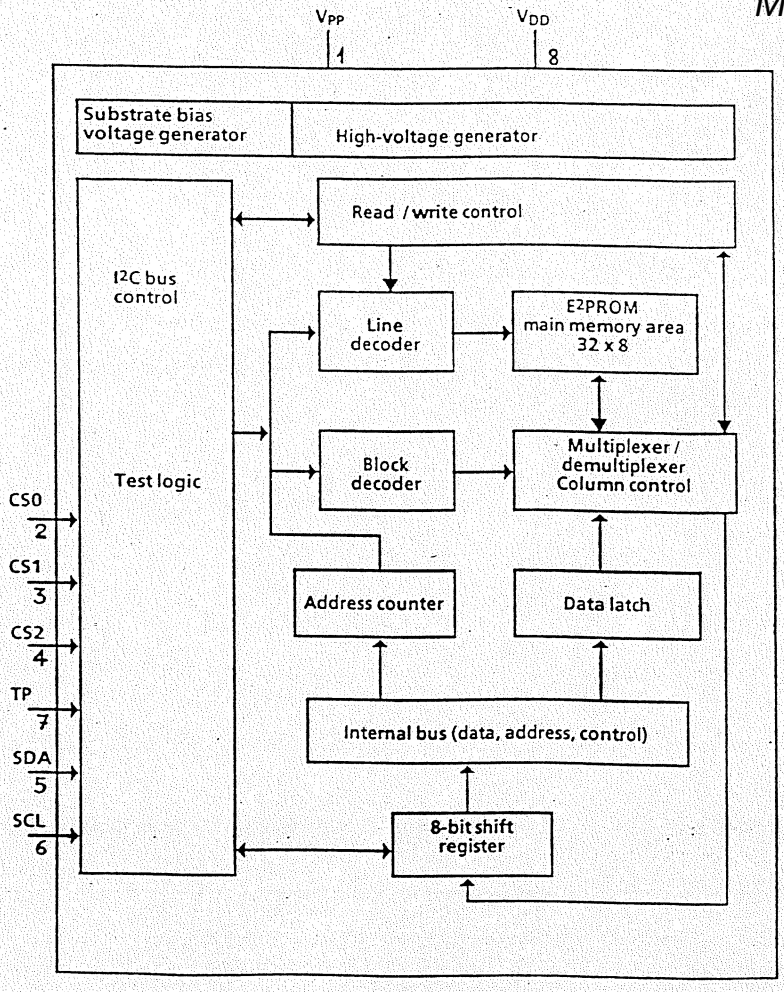

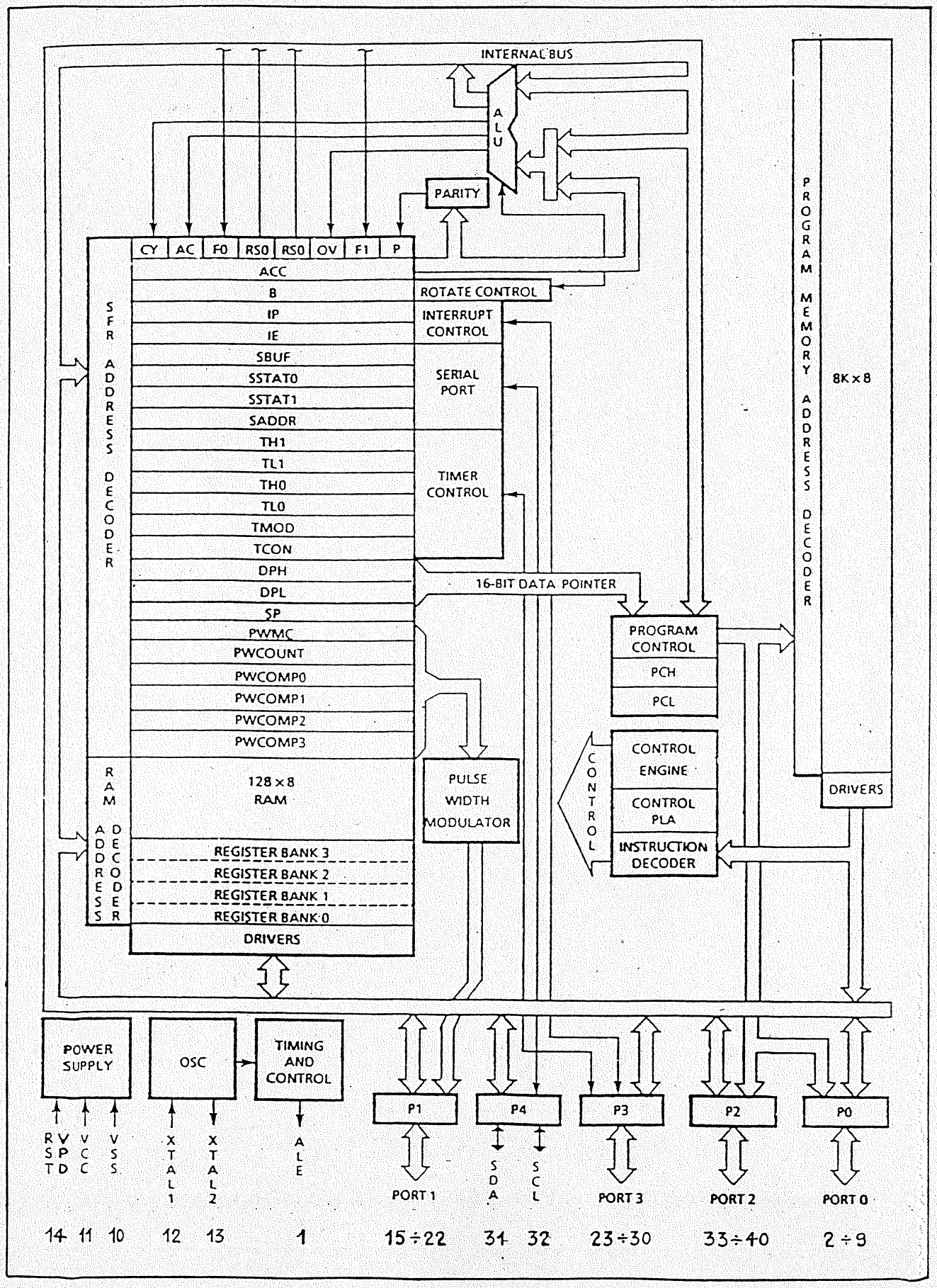
INTERNAL BUS
ALU
PARITY
CY
AC
F0
RS0
RS0
OV
F1
P
ACC
B
IP
IE
SBUF
SSTAT0
SSTAT1
SADDR
TH1
TL1
TH0
TL0
TMOD
TCON
DPH
DPL
SP
PWMC
PWCOUNT
PWCOMP0
PWCOMP1
PWCOMP2
PWCOMP3
SFR ADDRESS DECODER
ROTATE CONTROL
INTERRUPT CONTROL
SERIAL PORT
TIMER CONTROL
16-BIT DATA POINTER
PROGRAM CONTROL
PCH
PCL
PROGRAM MEMORY ADDRESS DECODER
8K x 8
DRIVERS
CONTROL
CONTROL ENGINE
CONTROL PLA
INSTRUCTION DECODER
128 x 8 RAM
RAM ADDRESS DECODER
PULSE WIDTH MODULATOR
REGISTER BANK 3
REGISTER BANK 2
REGISTER BANK 1
REGISTER BANK 0
DRIVERS
POWER SUPPLY
OSC
TIMING AND CONTROL
P1
P4
P3
P2
P0
RST
VSPD
VCC
VSS
XTAL1
XTAL2
ALE
SDA
SCL
PORT 1
PORT 3
PORT 2
PORT 0
14
11
10
12
13
1
15÷22
31
32
23÷30
33÷40
2÷9

IC SDA 3202-3

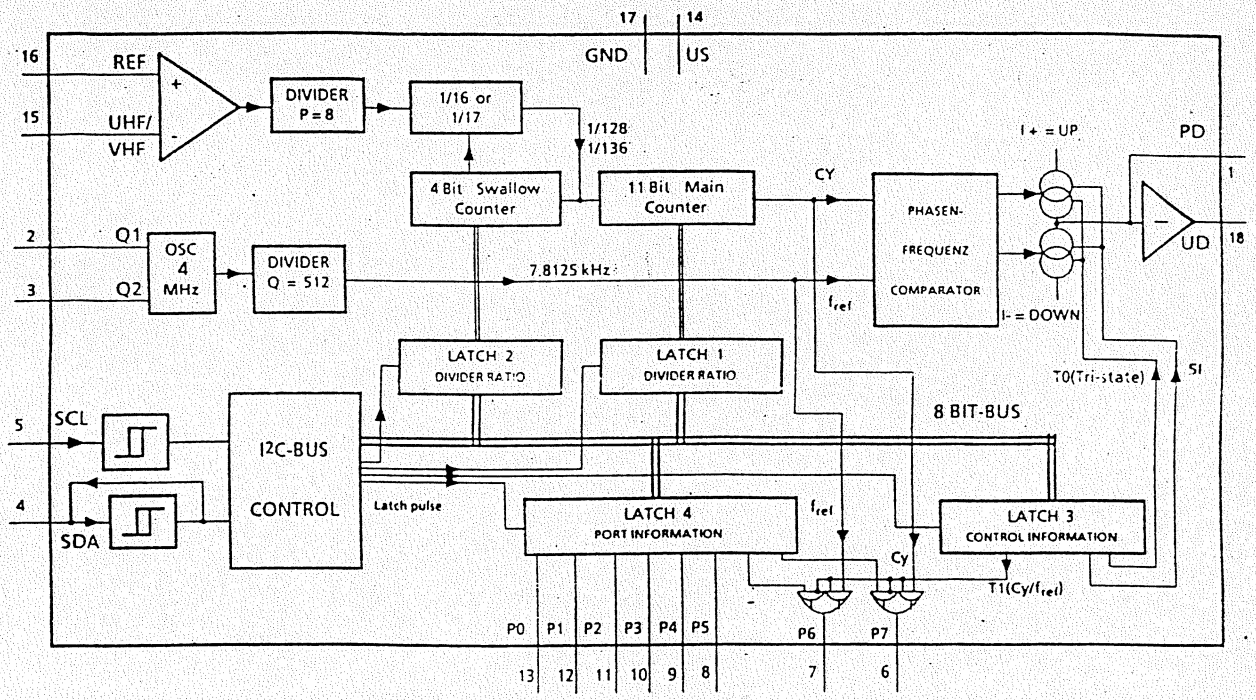

IC SDA 5231

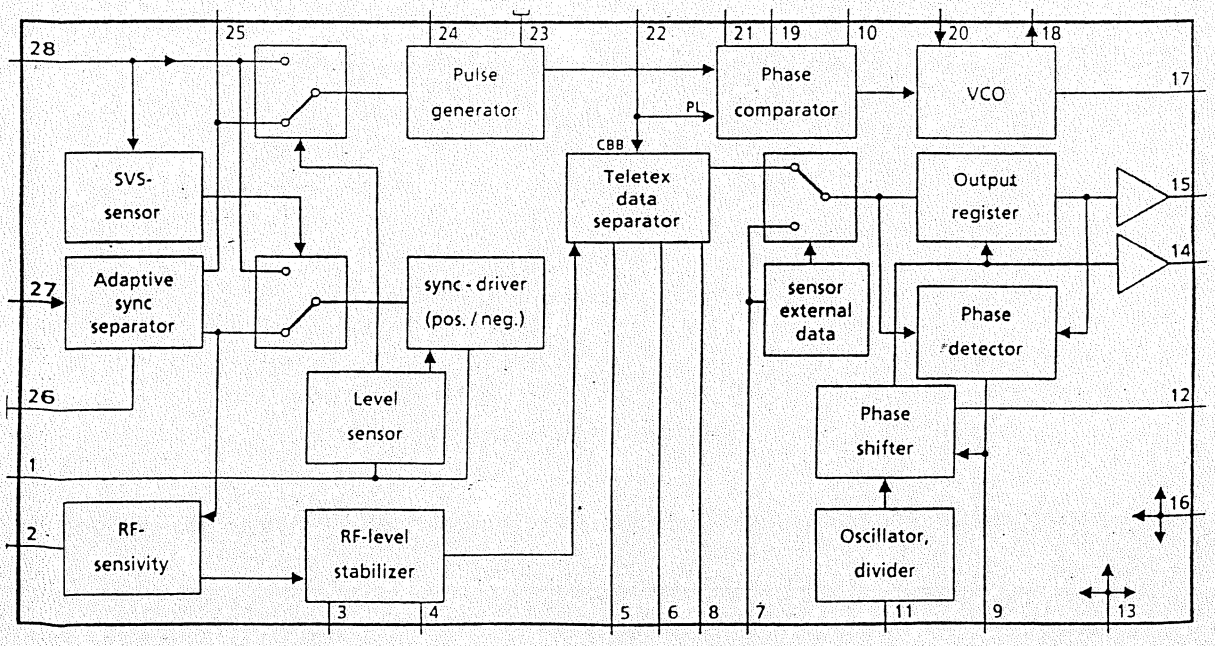

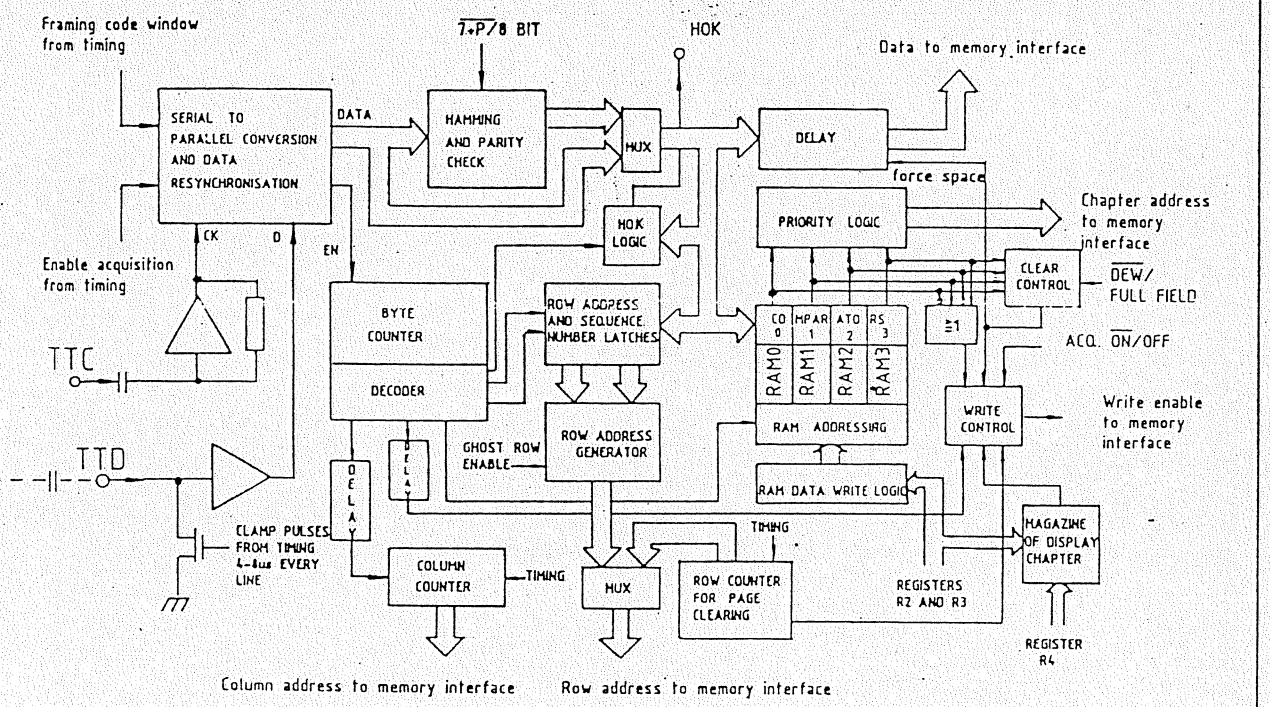

FIG. 1 - ACQUISITION SECTION BLOCK DIAGRAM

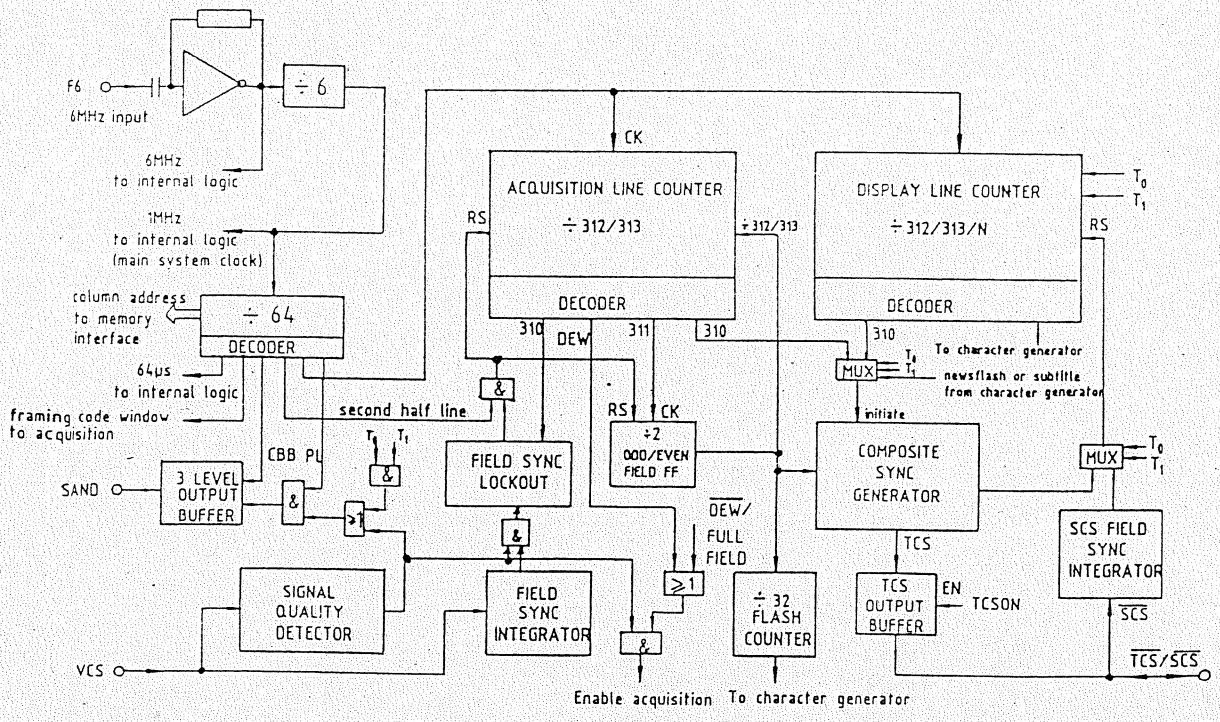

FIG. 2 - TIMING CHAIN FUNCTION

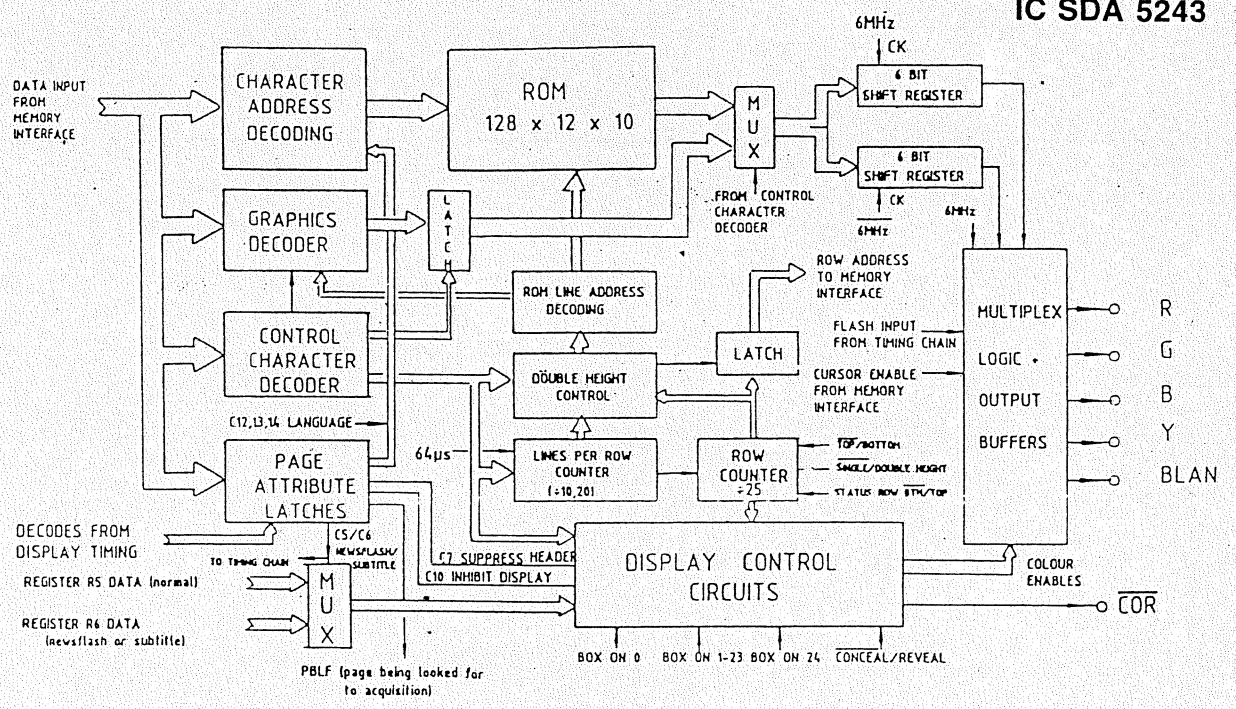

FIG. 3 - CHARACTER GENERATOR FUNCTION

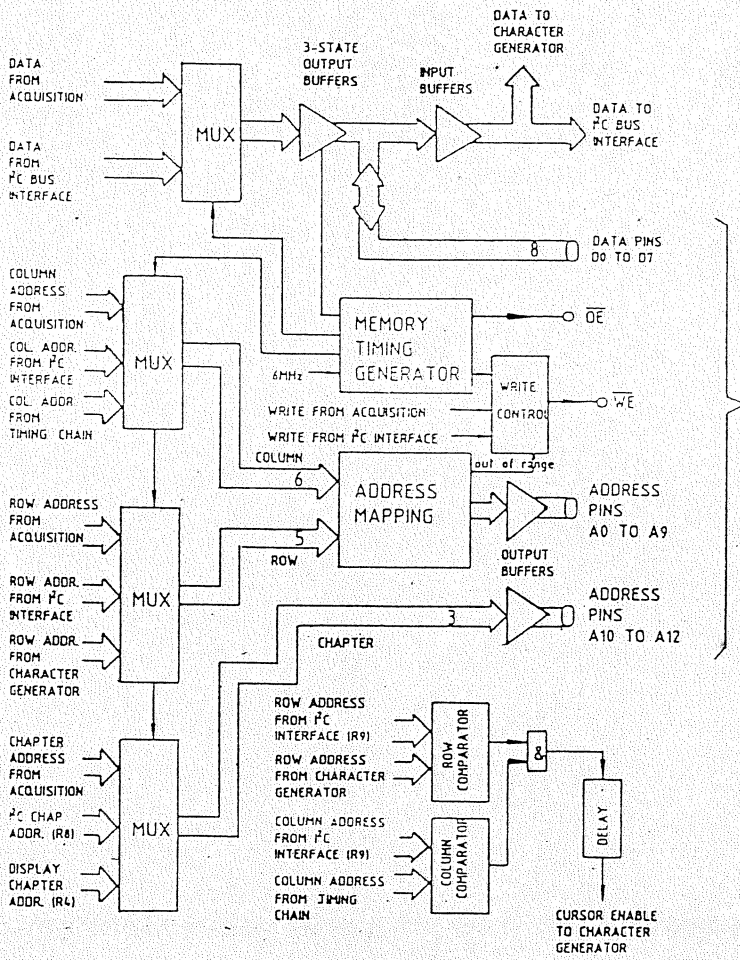

FIG. 4 - MEMORY INTERFACE

IC SDA 20561

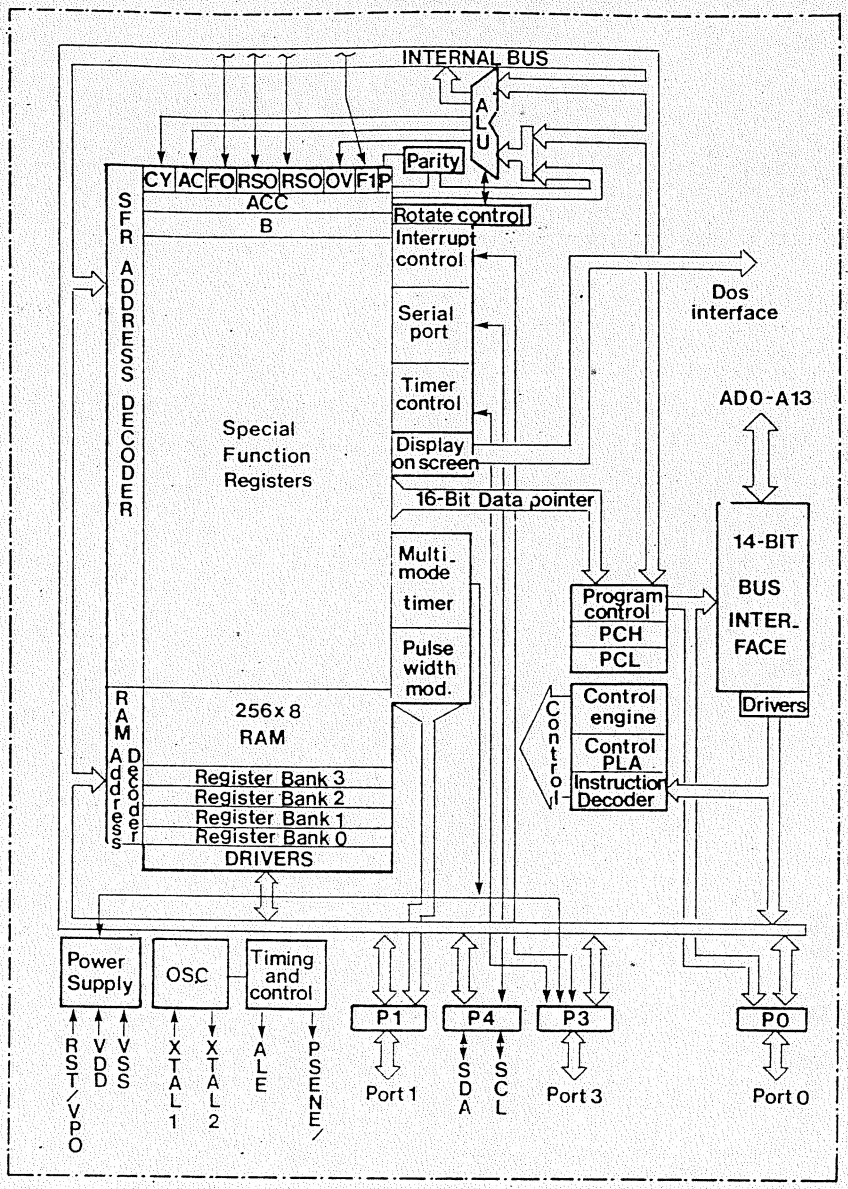

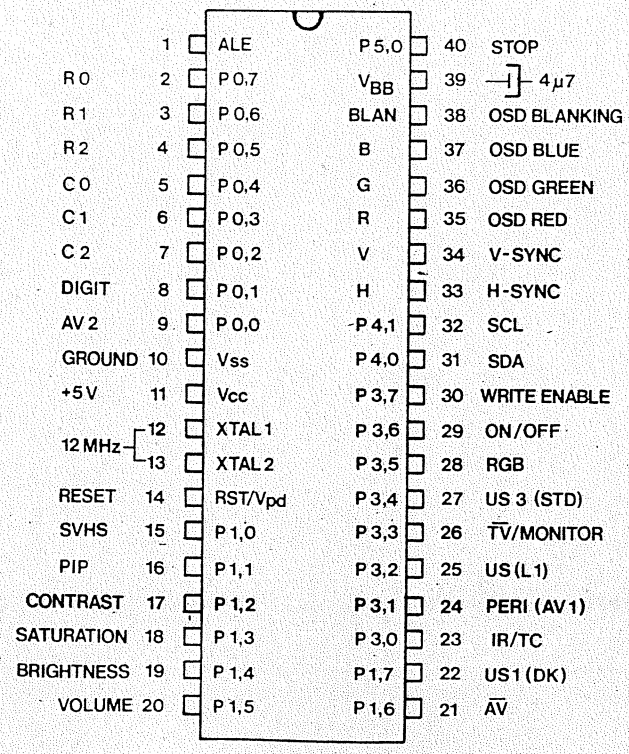

MC-Service

ST6326 Core Block Diagram

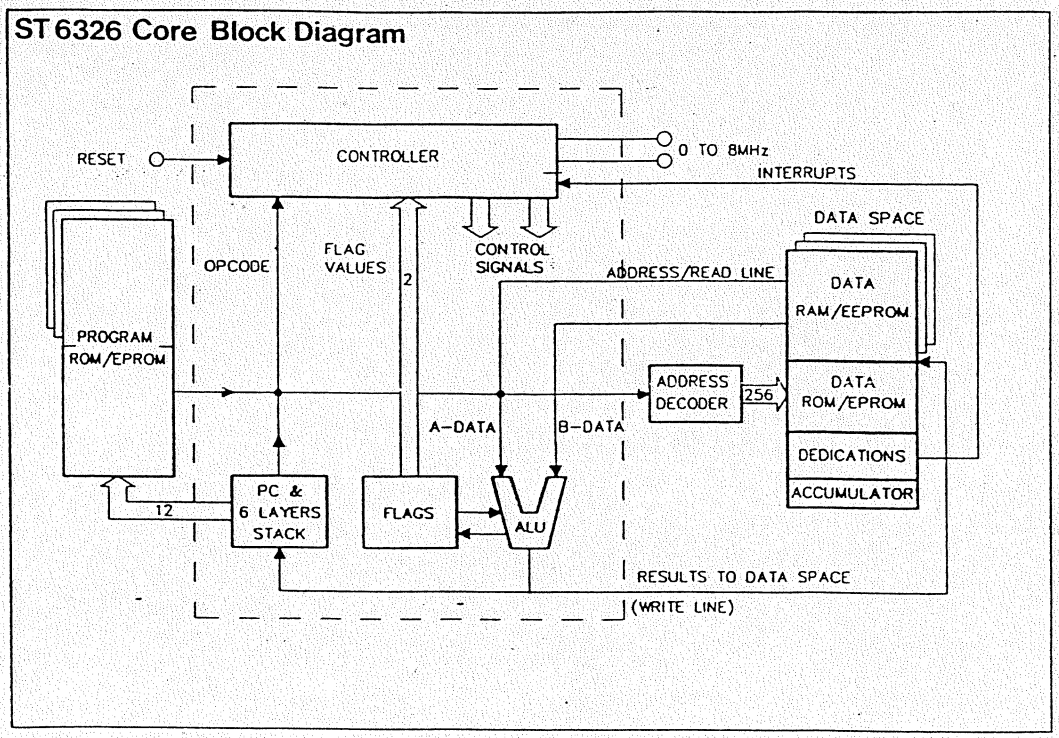

ST6326 Block Diagram

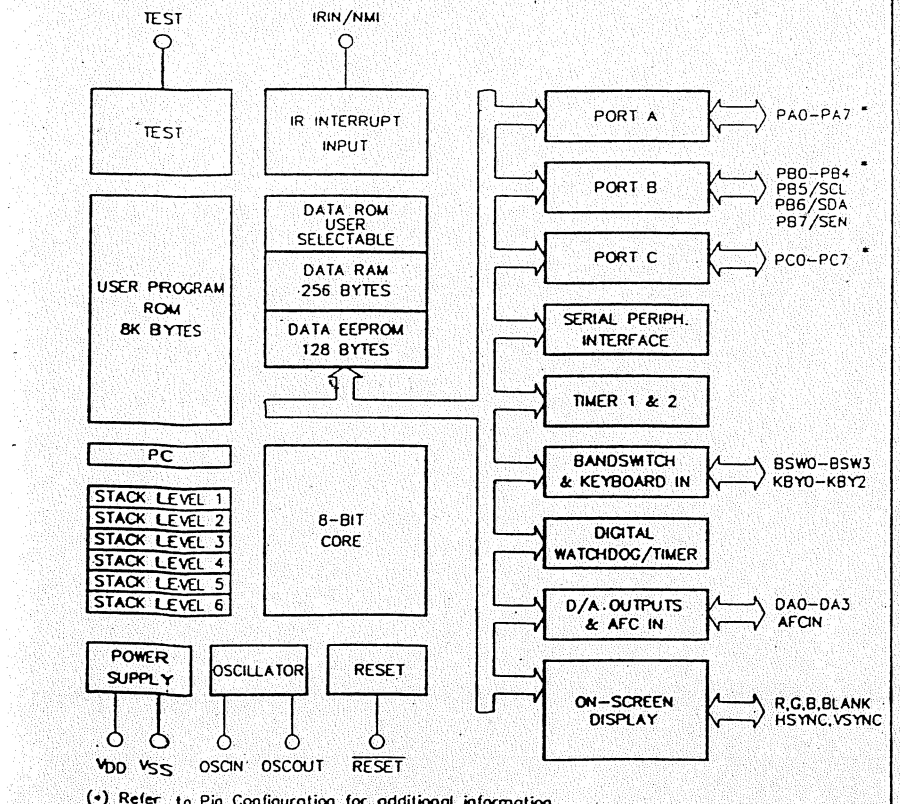

(*) Refer to Pin Configuration for additional information

ST6326 Pin Configuration

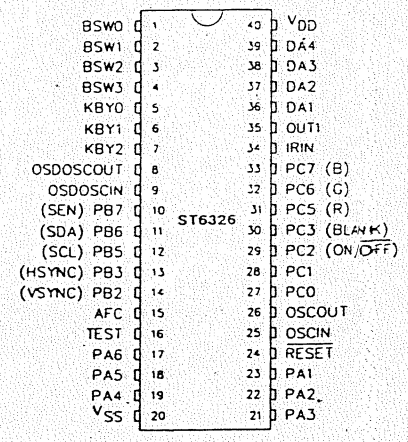

IC TBA 229-2

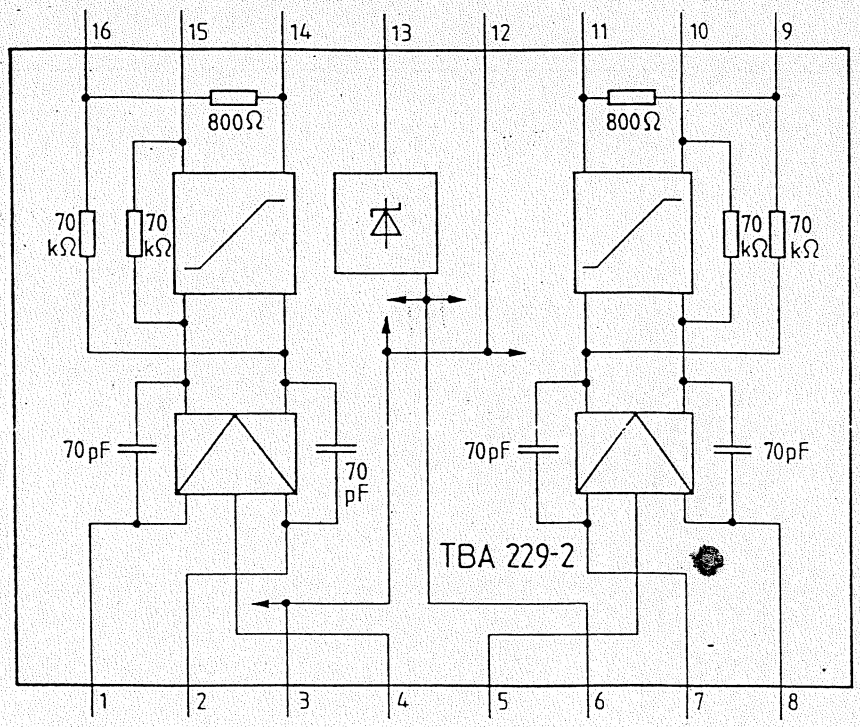

IC TDA 1908

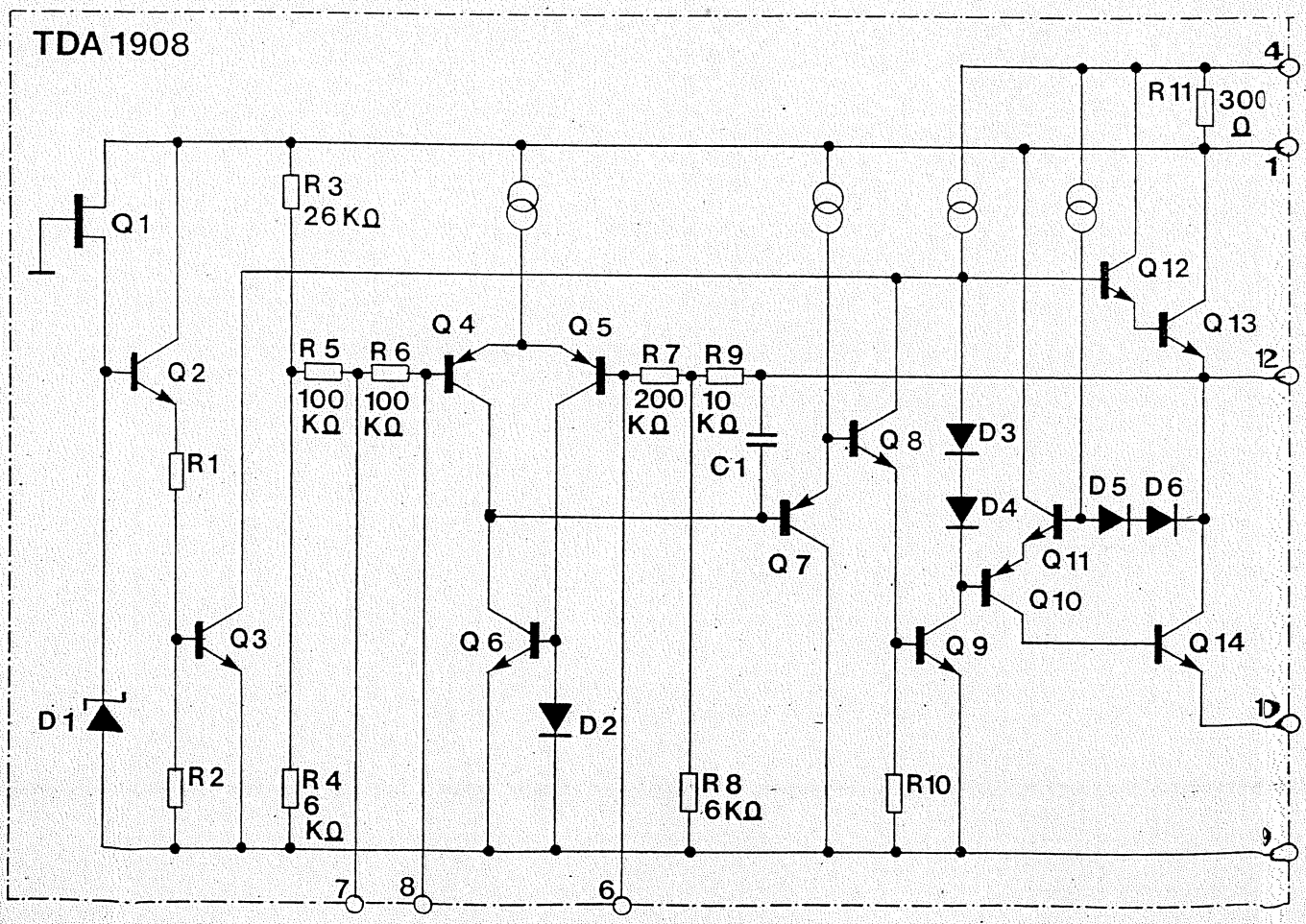

IC TDA 2541

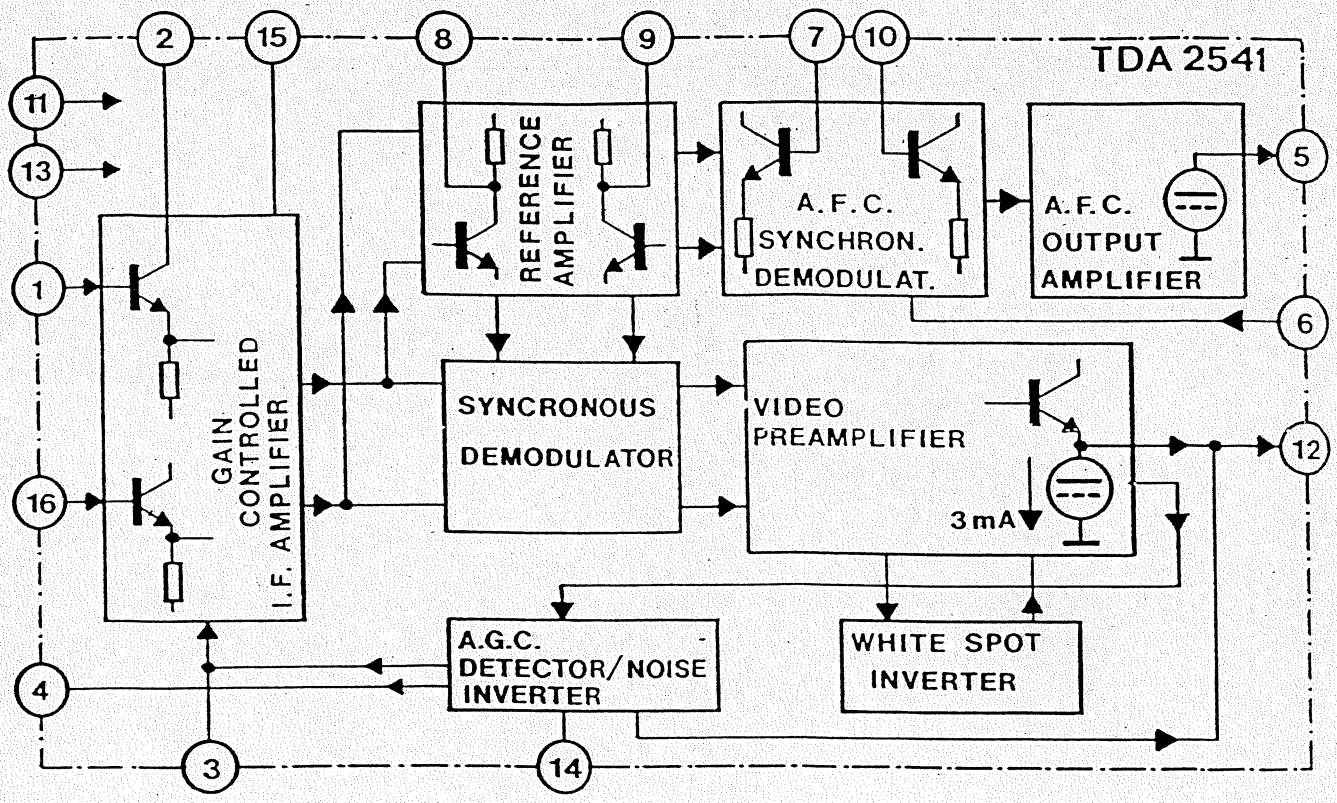

IC TDA 4060

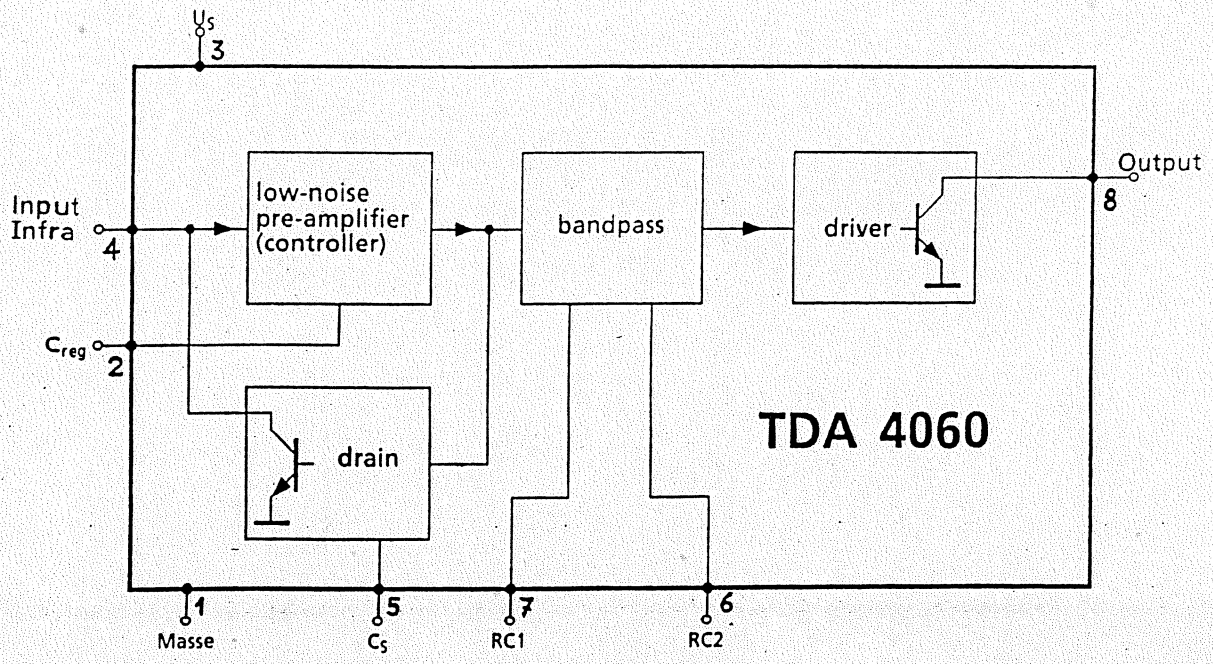

IC TDA 2009

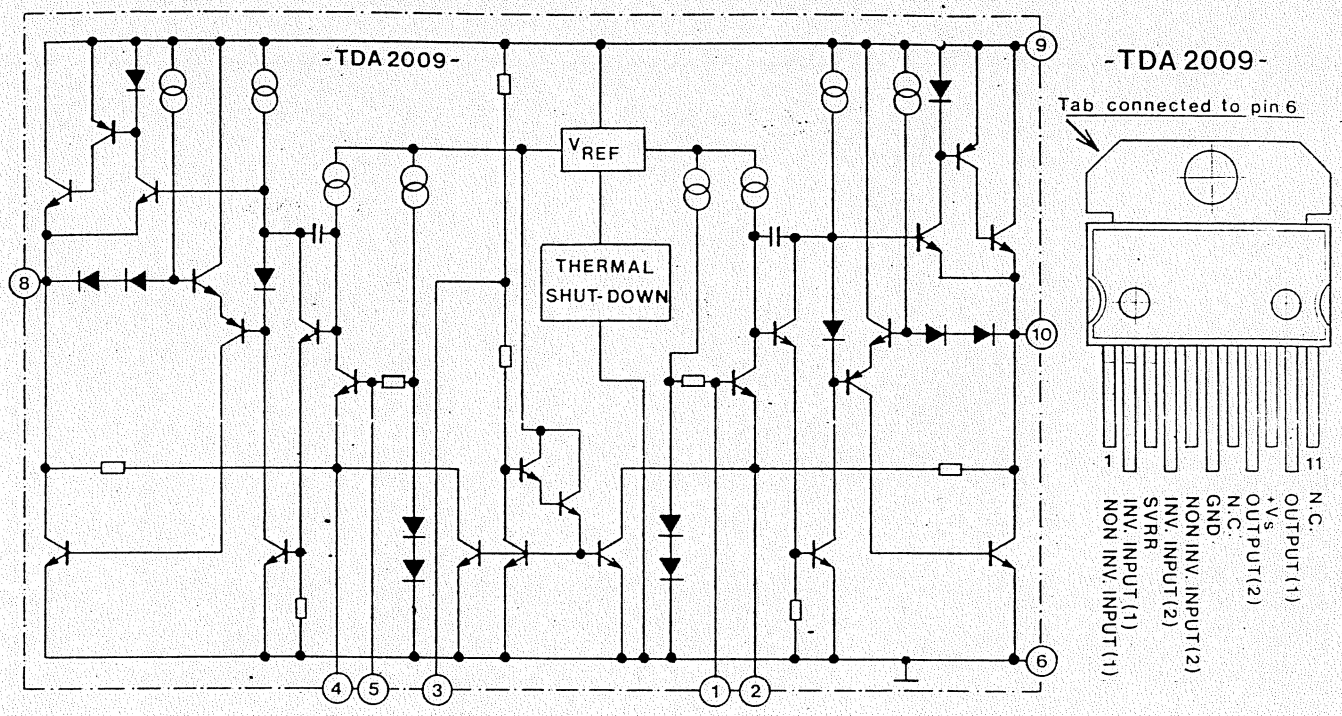

IC TDA 2460/2

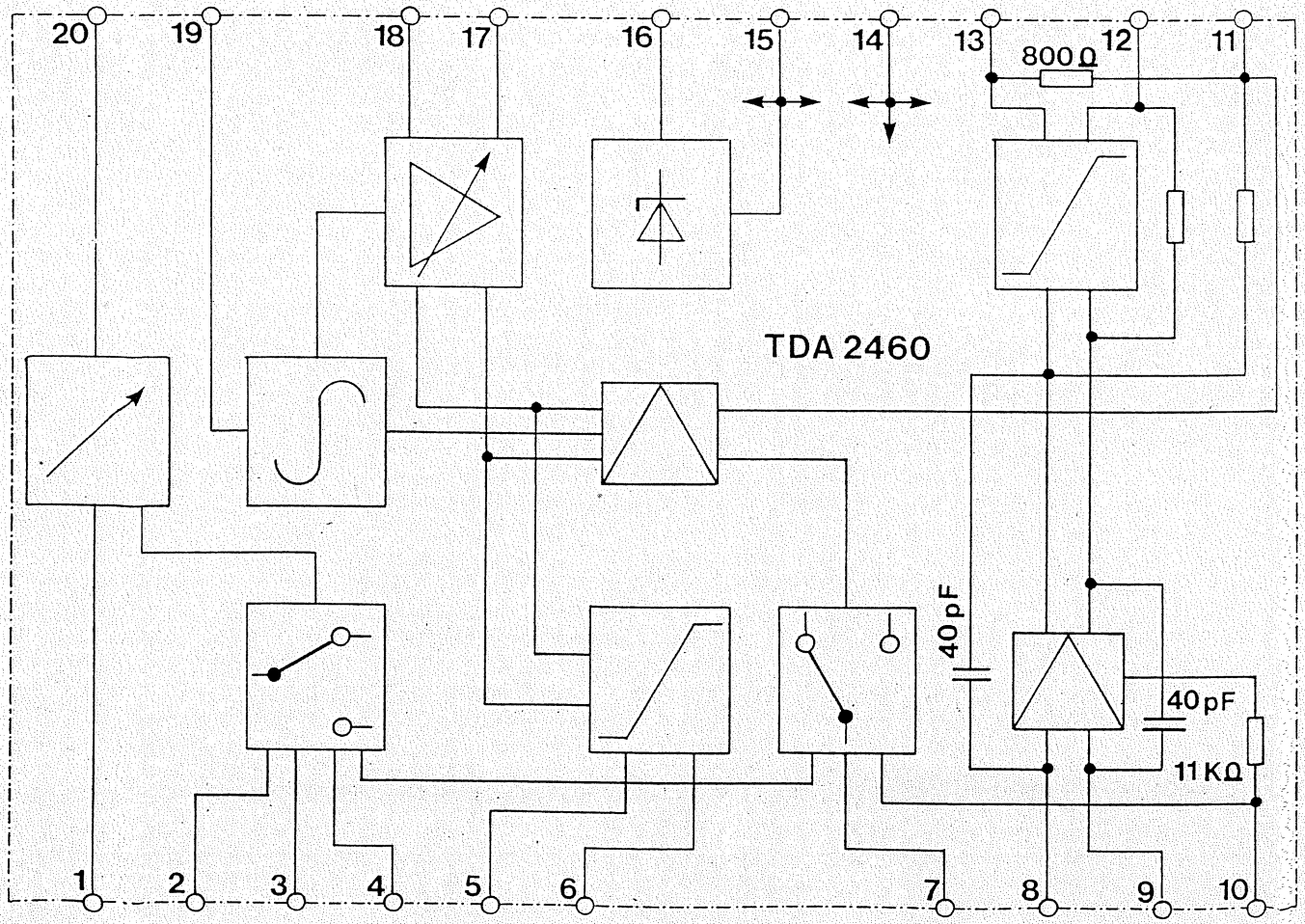

IC TDA 4453

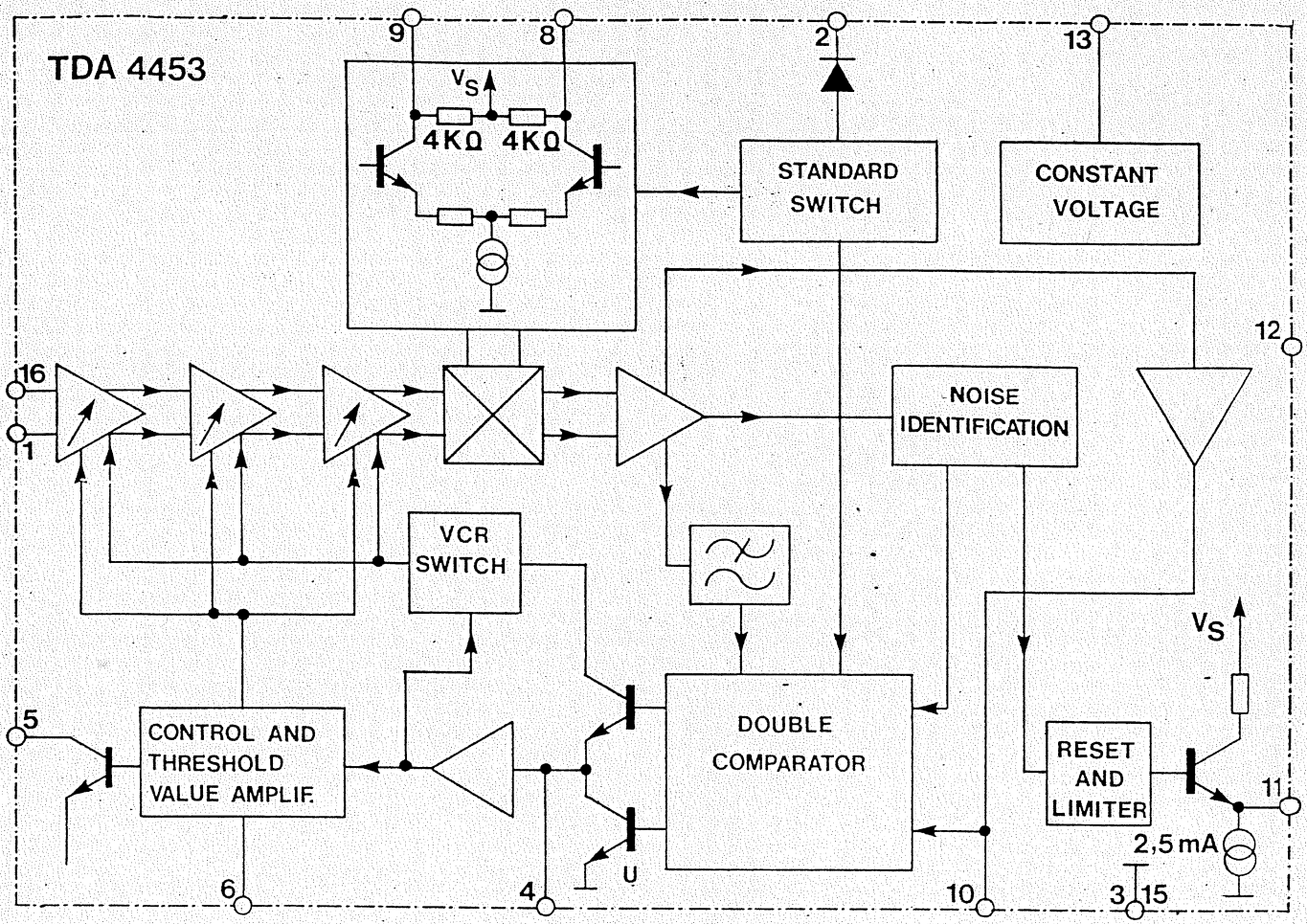

IC TDA 4566

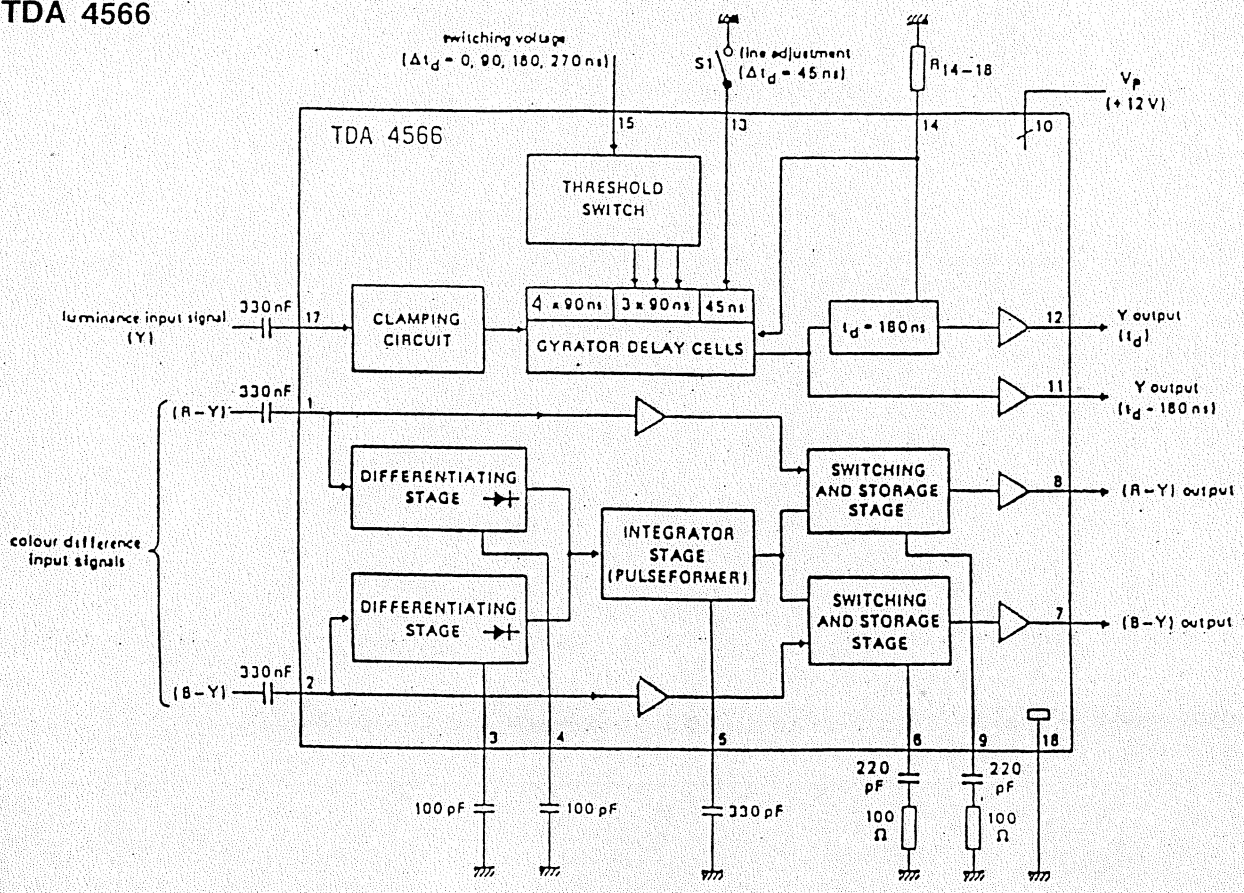

IC TDA 4290/2

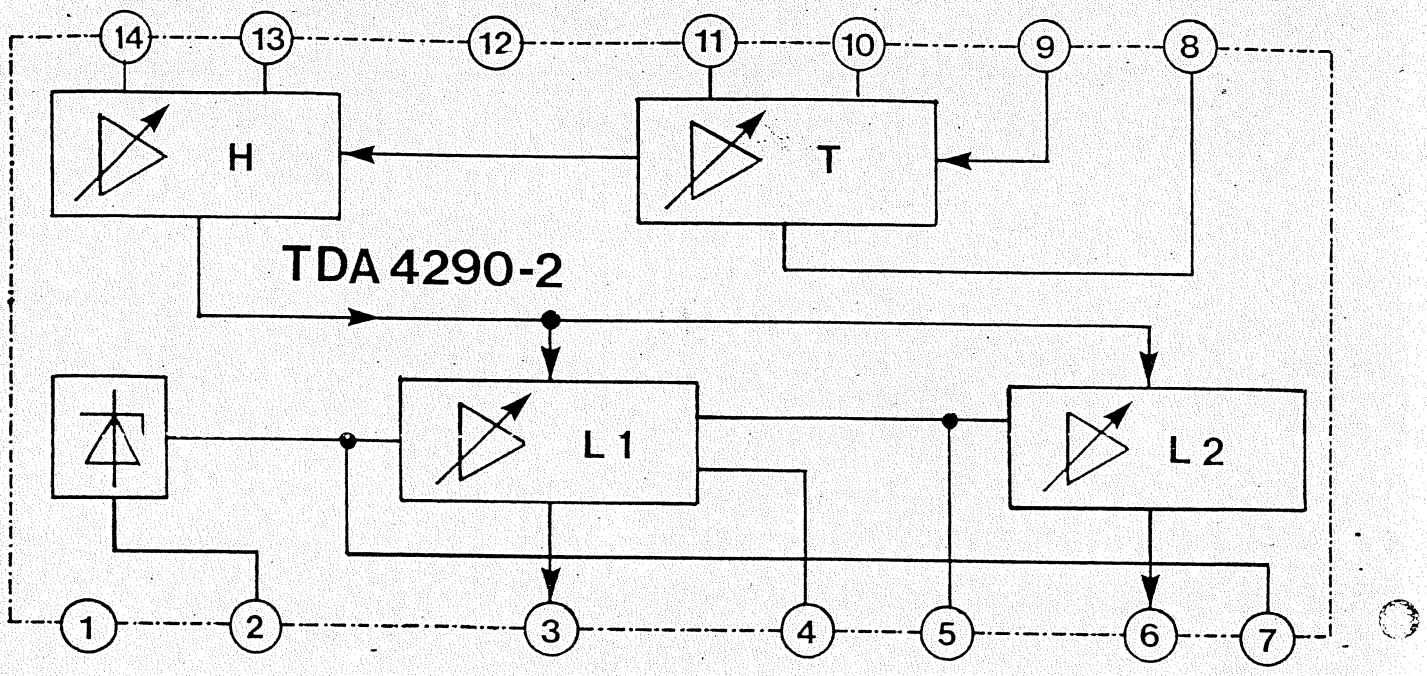

IC TDA 4443

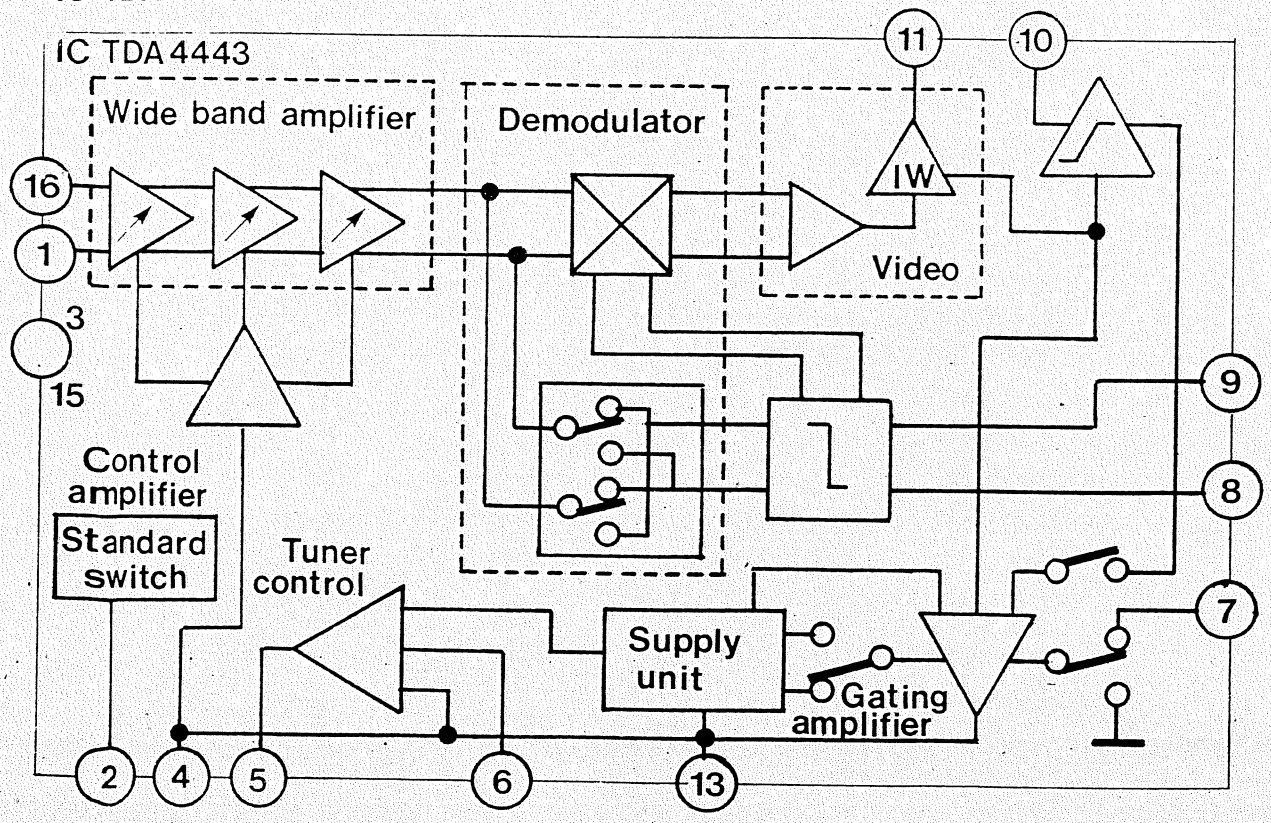

IC TDA 5830/2

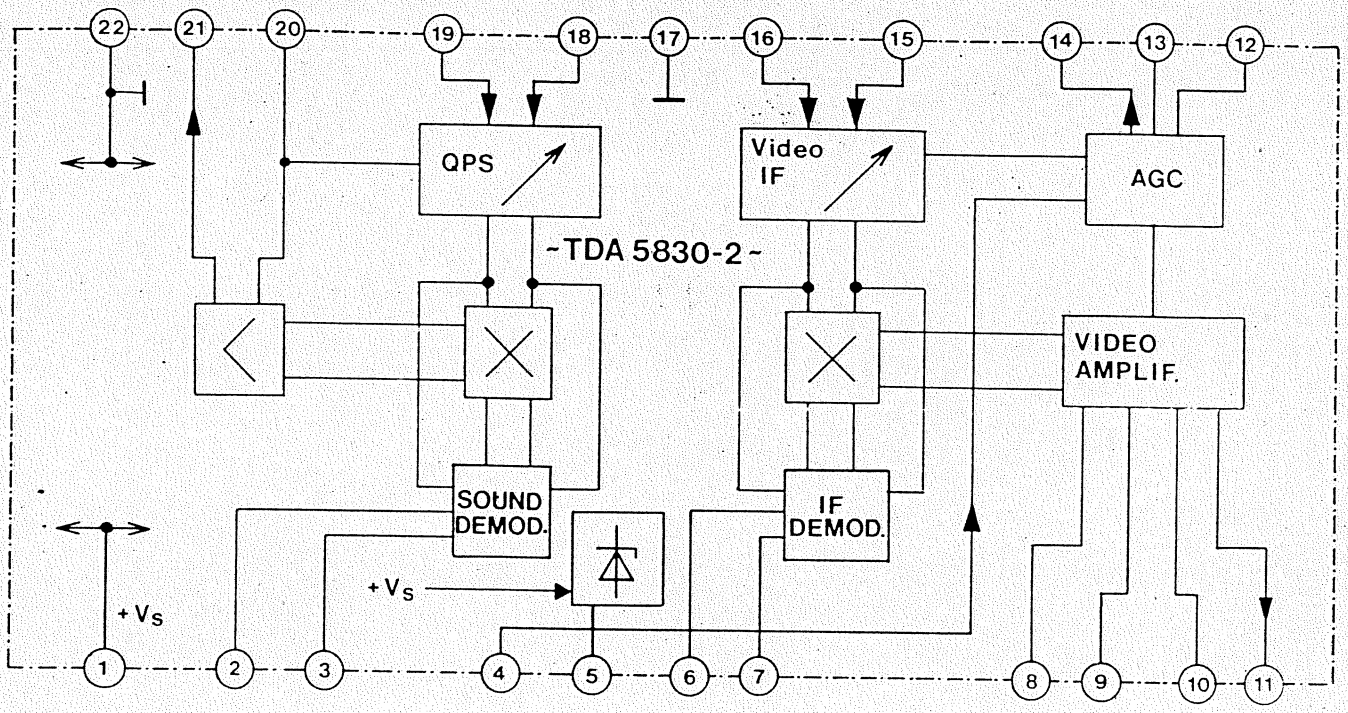

IC TDA 6610

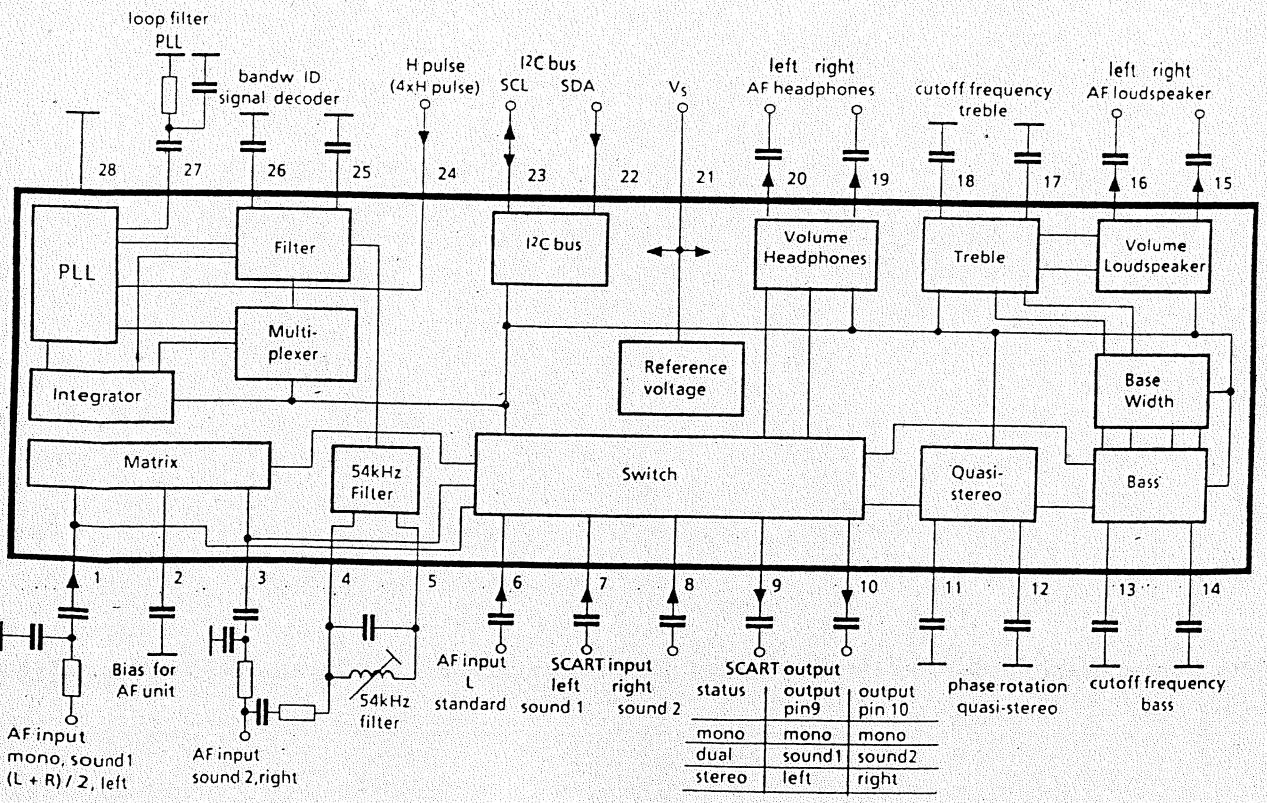

status	output pin9	output pin 10
mono	mono	mono
dual	sound1	sound2
stereo	left	right

IC TDA 4601

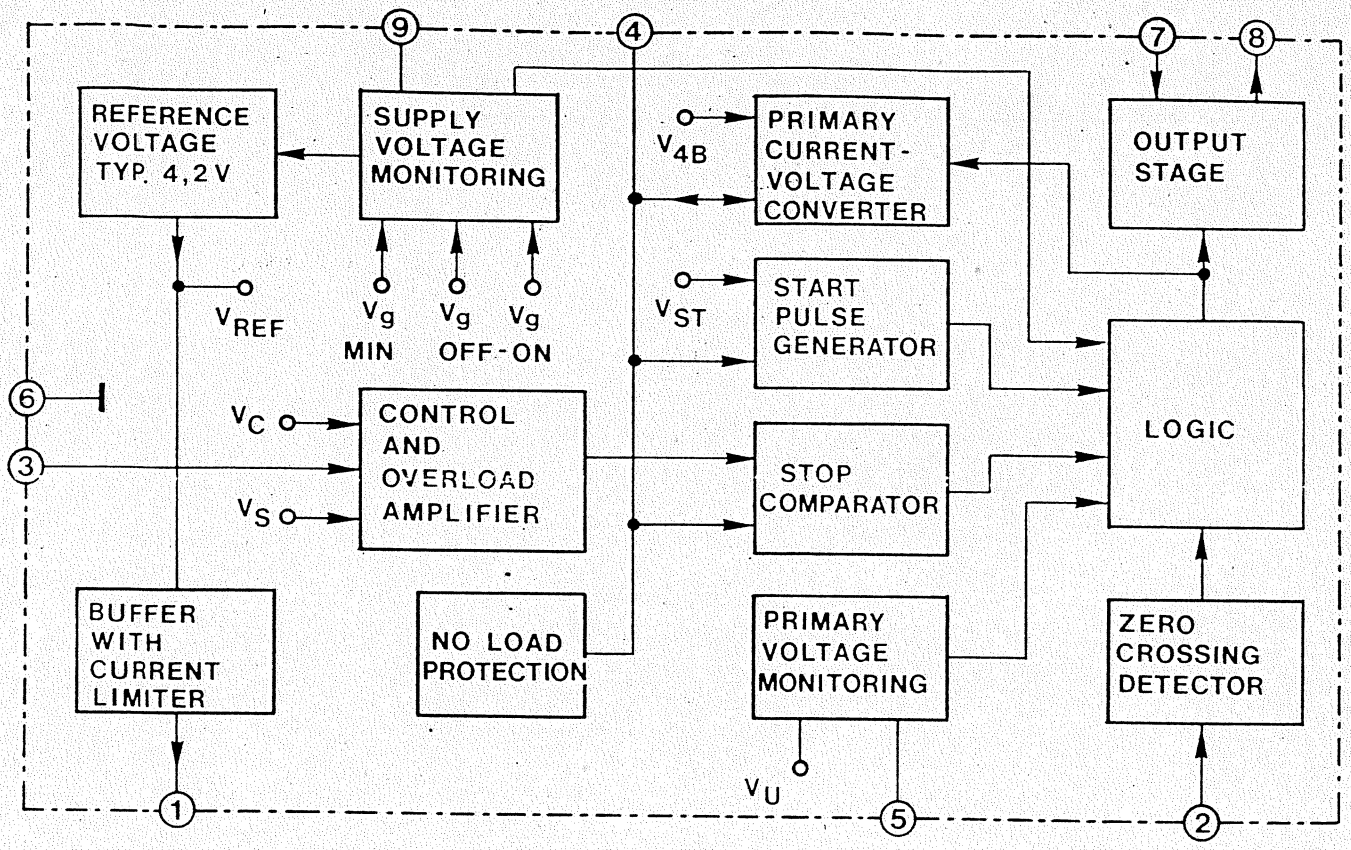

IC TDA 4950

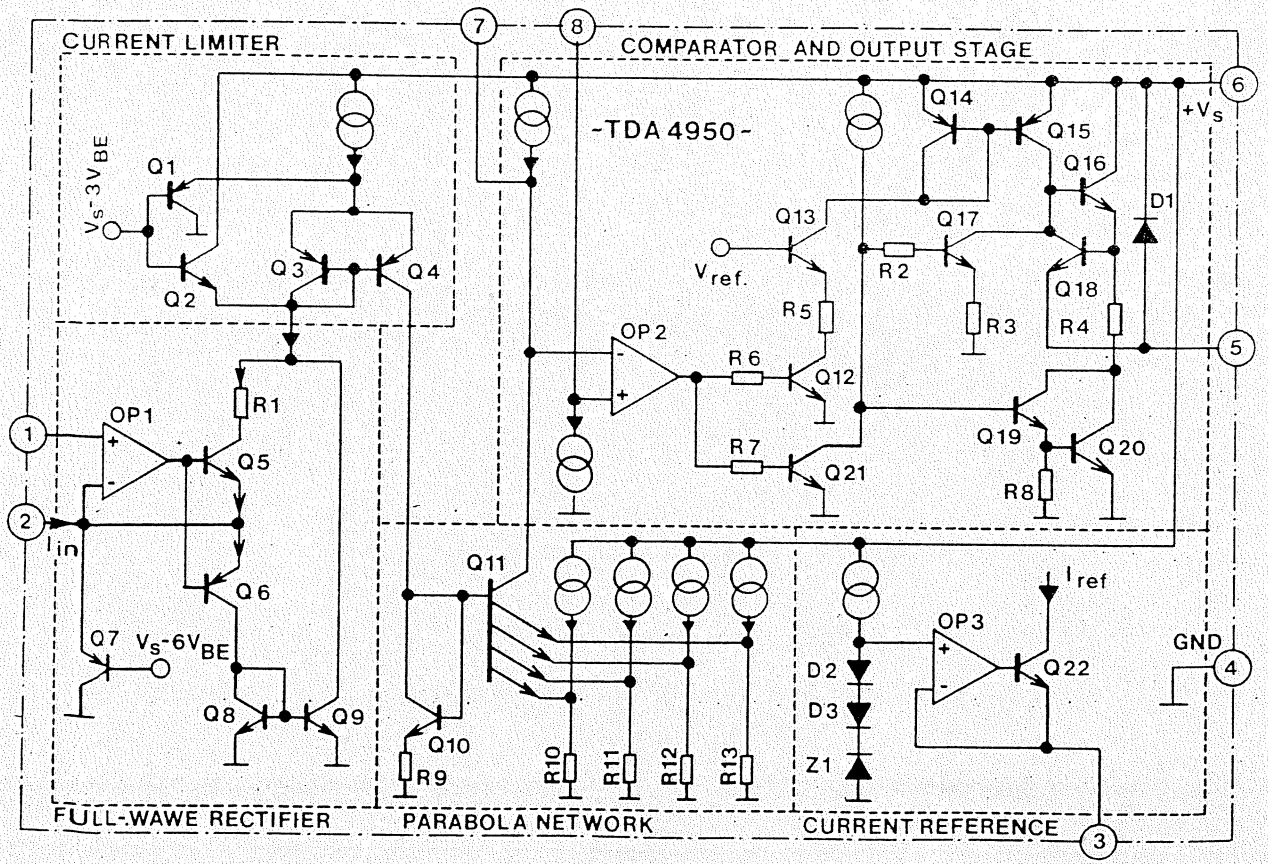

IC TDA 8185

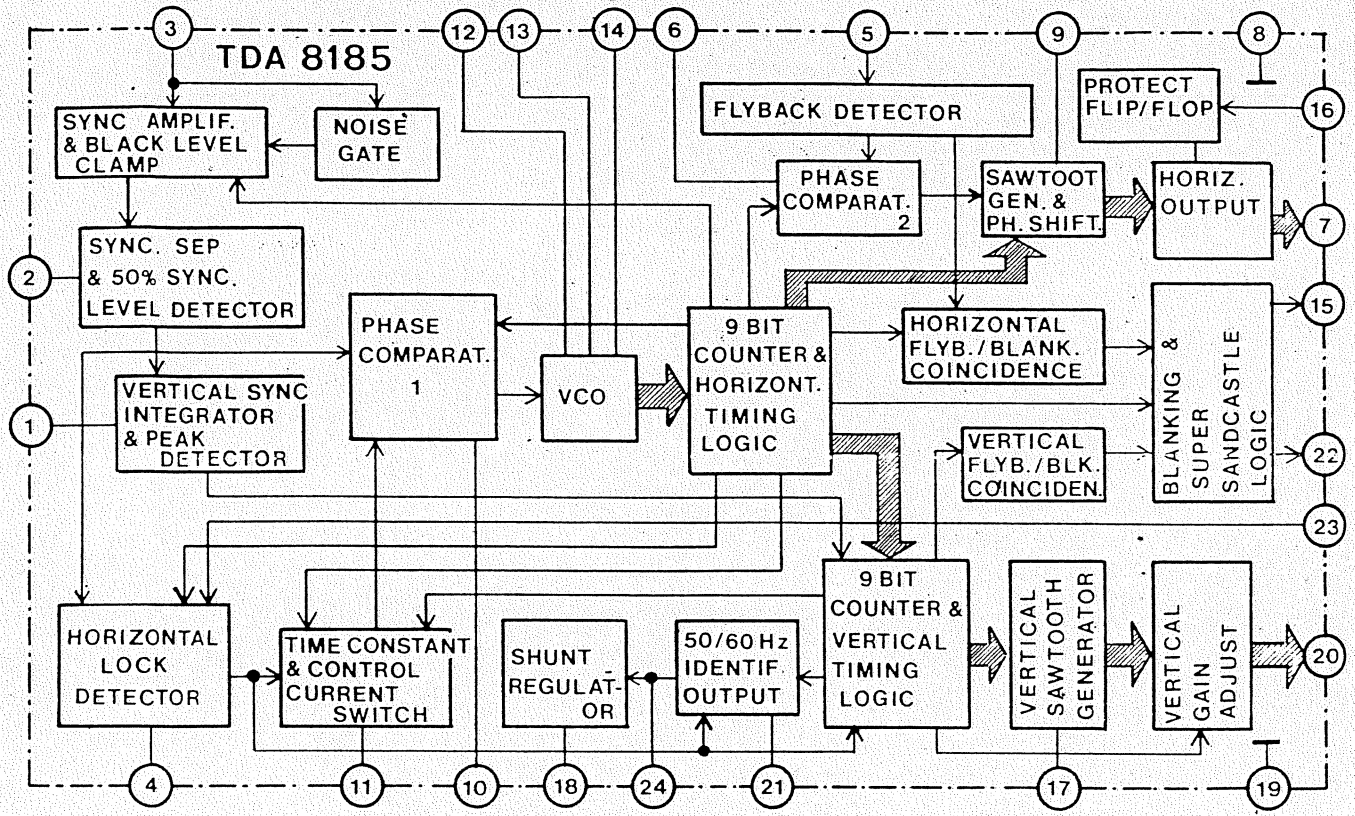

IC TDA 8191

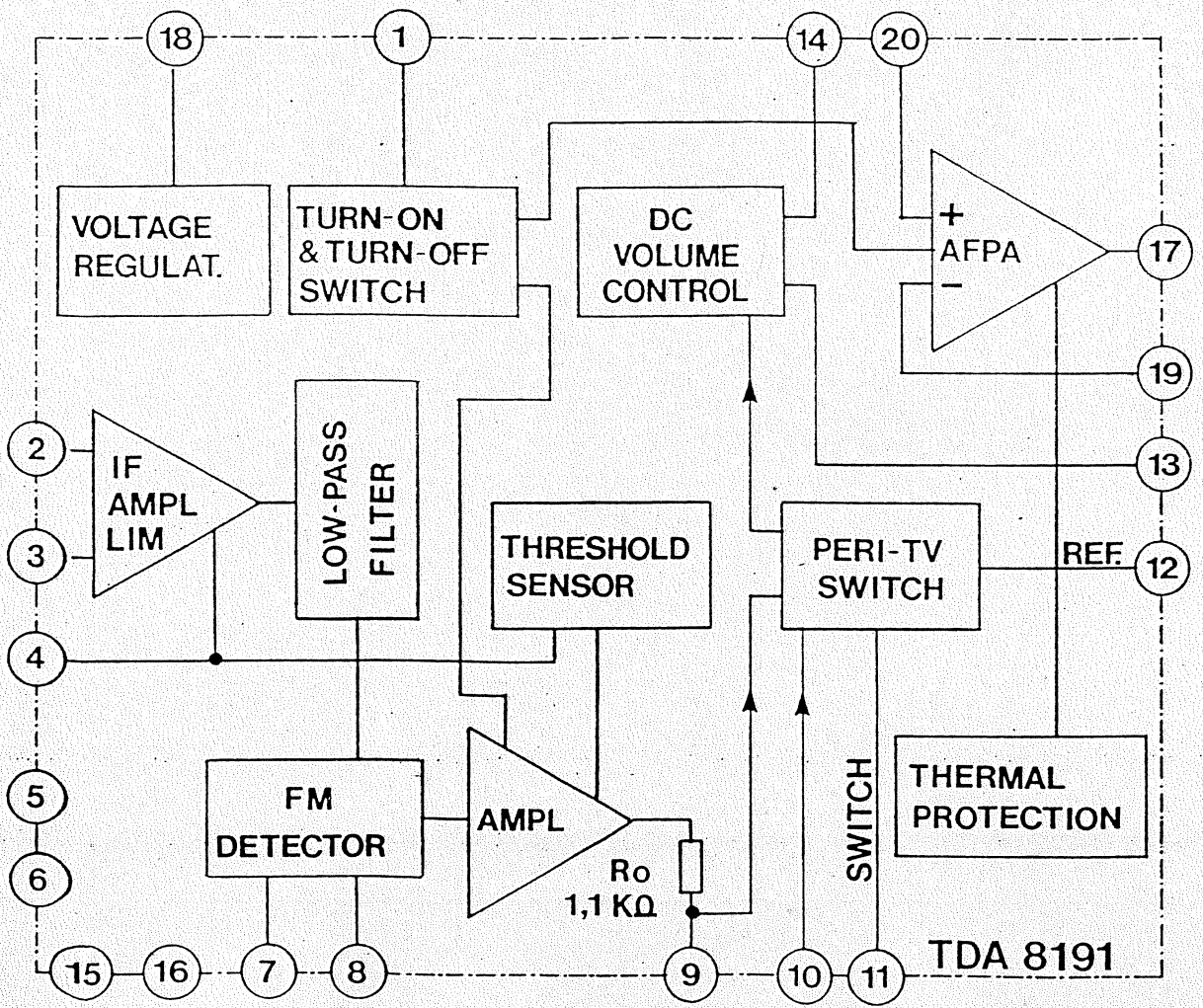

IC TDA 8143

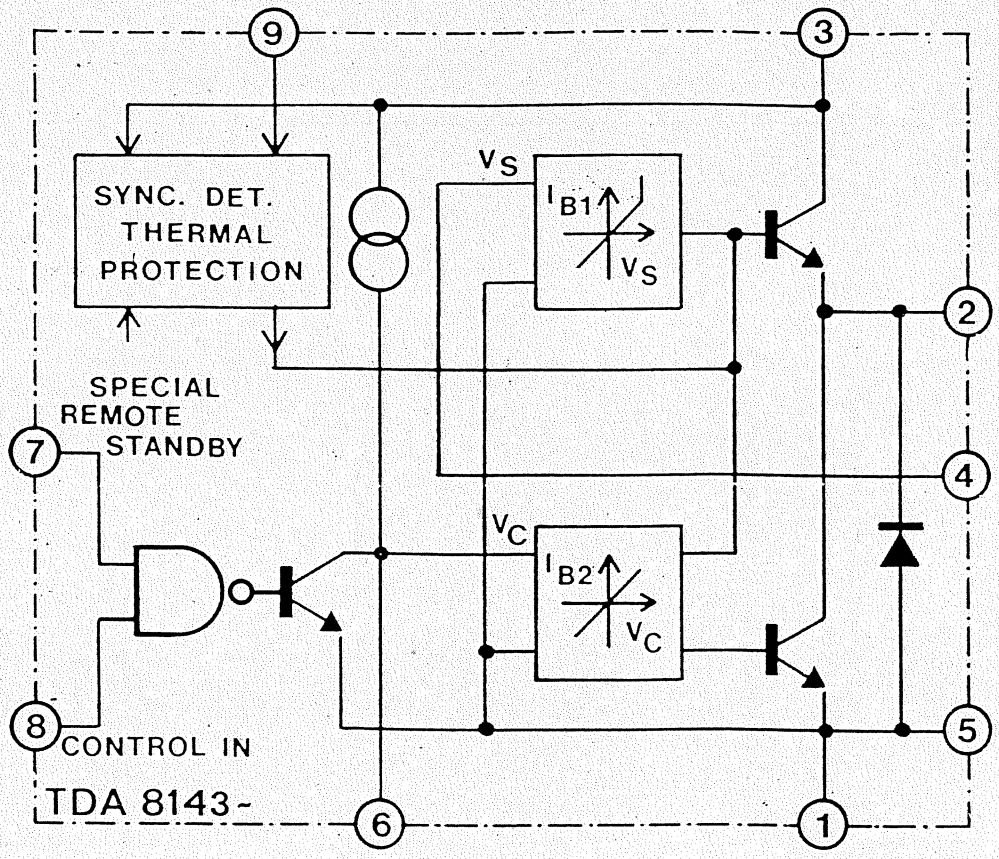

IC TDA 8170

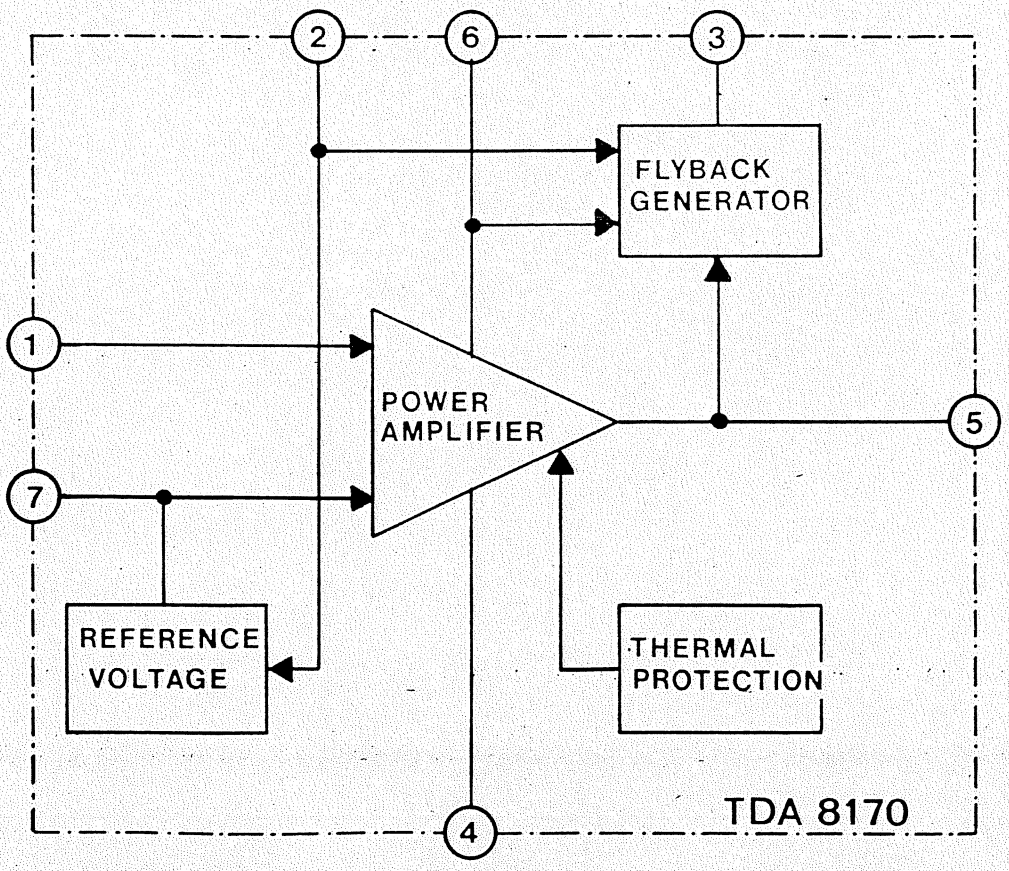

IC TDA 8453

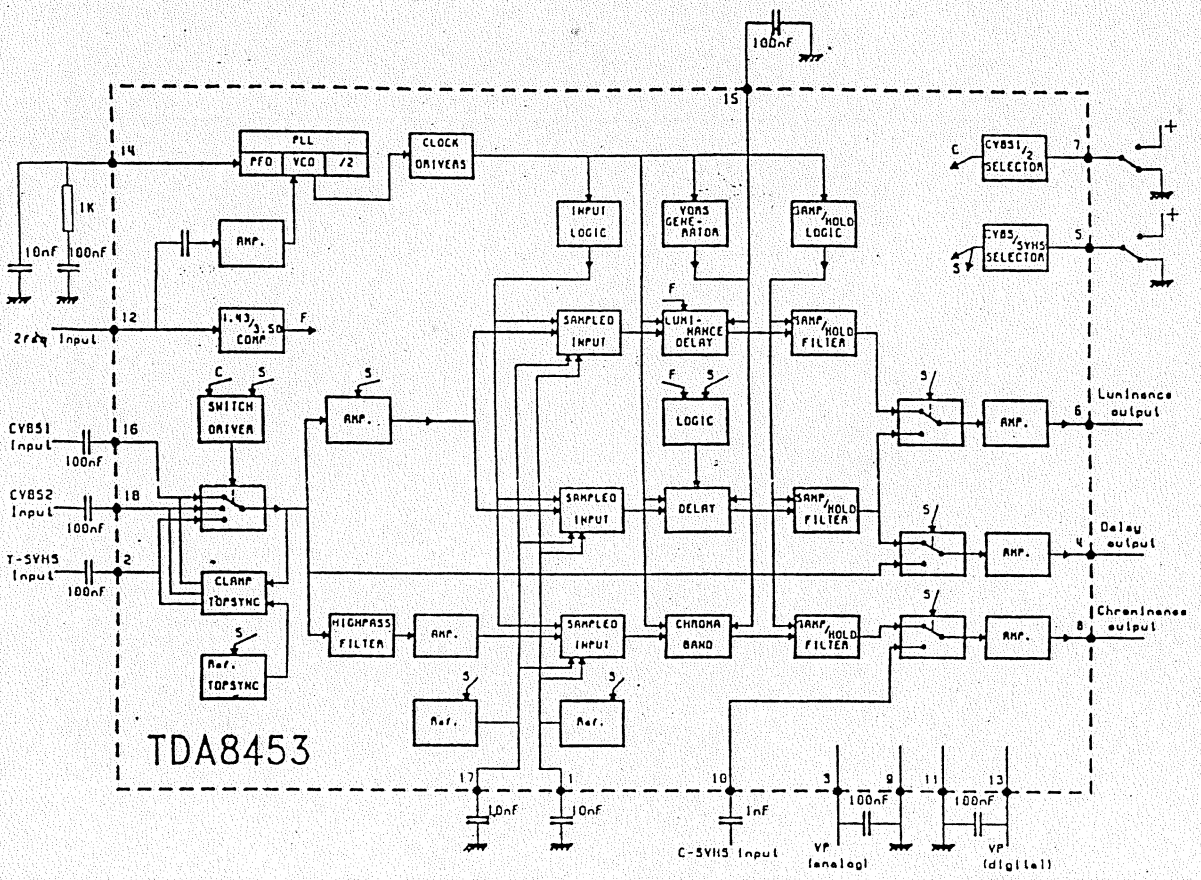

IC TDA 8490

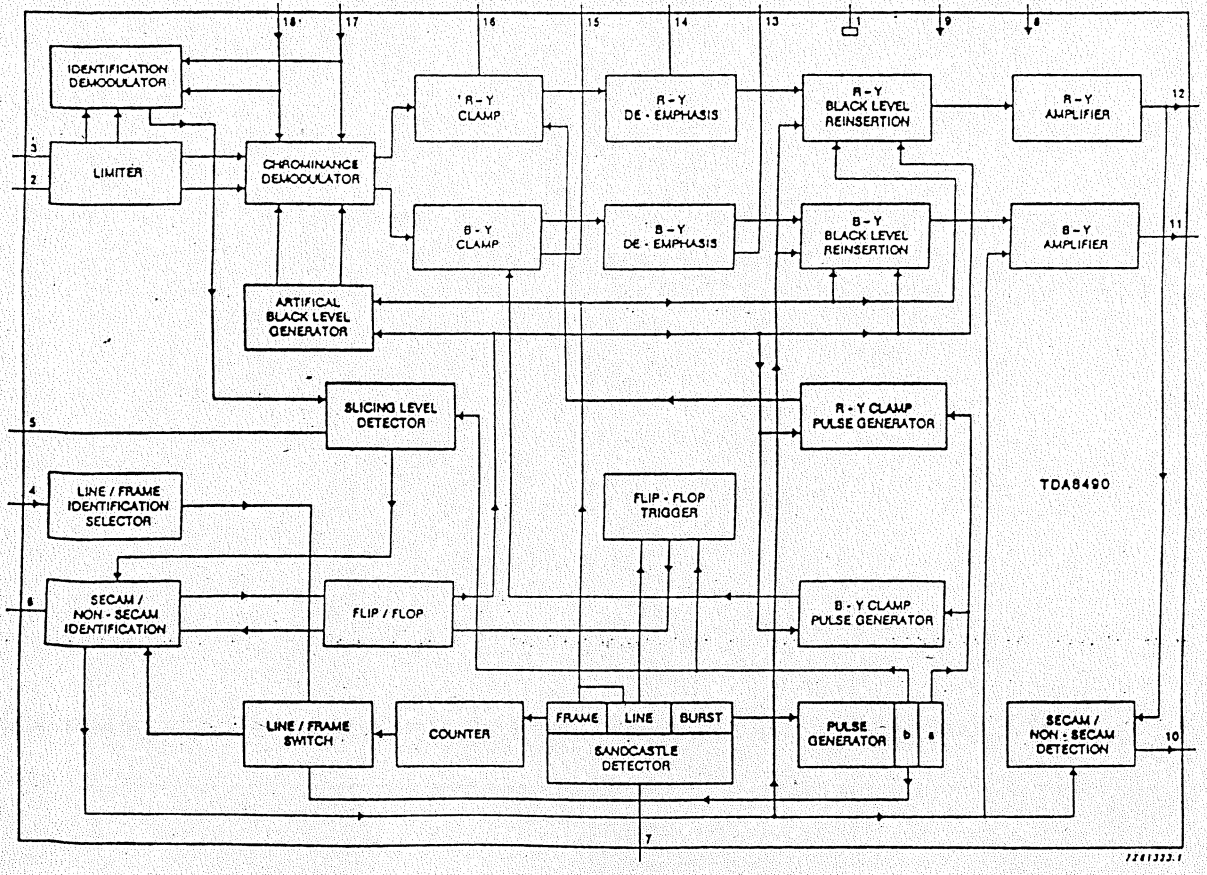

IC TDA 8390

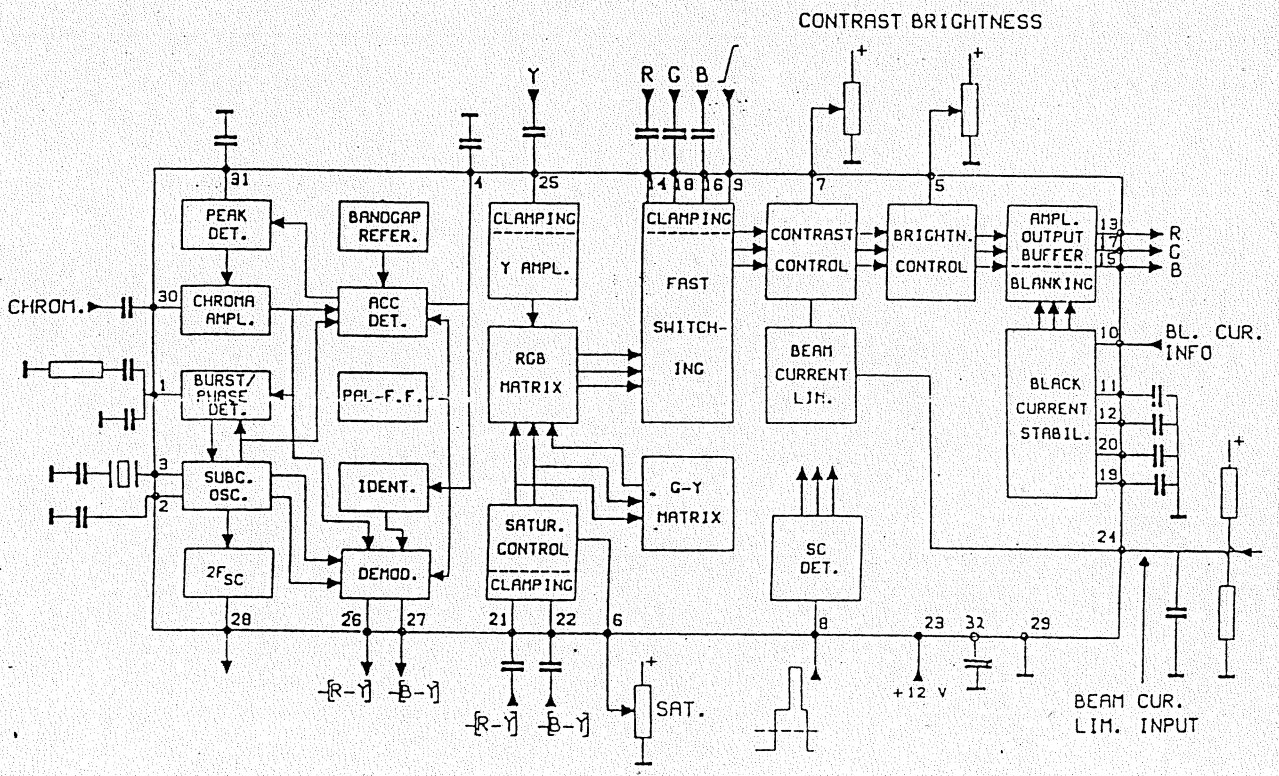

IC TDA 8451

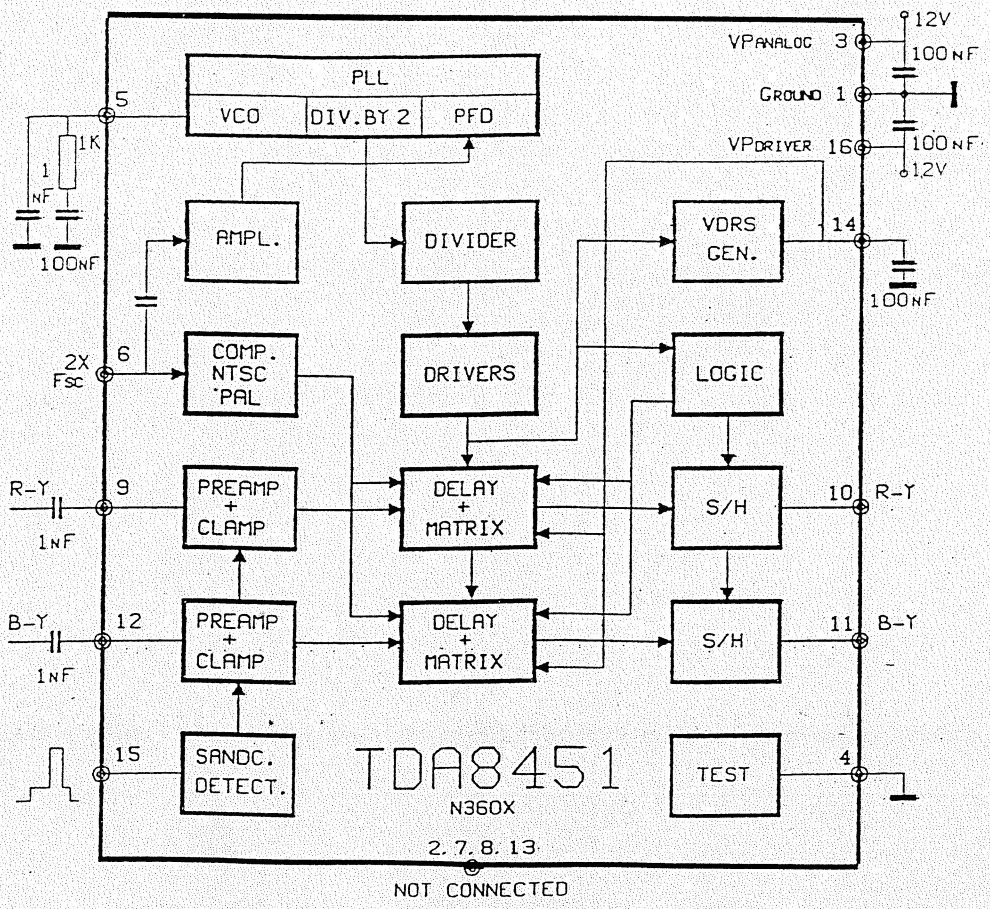

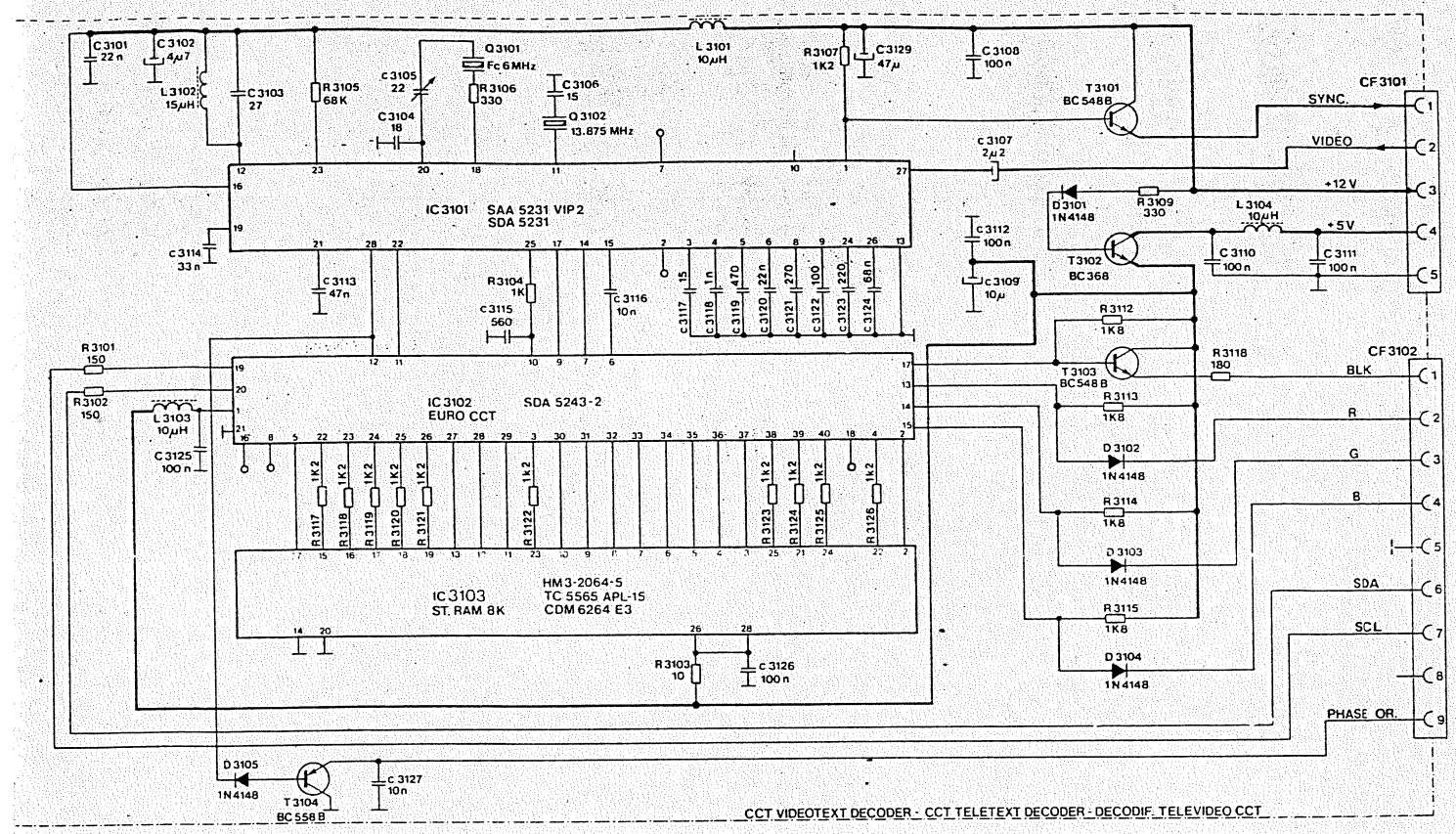
IC3101 SAA 5231 VIP2
SDA 5231
IC3102 SDA 5243-2
EURO CCT
IC3103
ST. RAM 8K
HM3-2064-5
TC 5565 APL-15
CDM 6264 E3
T3101 BC548B
T3102 BC368
T3103 BC548B
T3104 BC558B
Q3101 Fc 6MHz
Q3102 13.875 MHz
CF3101
SYNC.
VIDEO
+12 V
+5V
CF3102
BLK
R
G
B
SDA
SCL
PHASE OR.
CCT VIDEOTEXT DECODER - CCT TELETEXT DECODER - DECODIF. TELEVIDEO CCT

F990B961

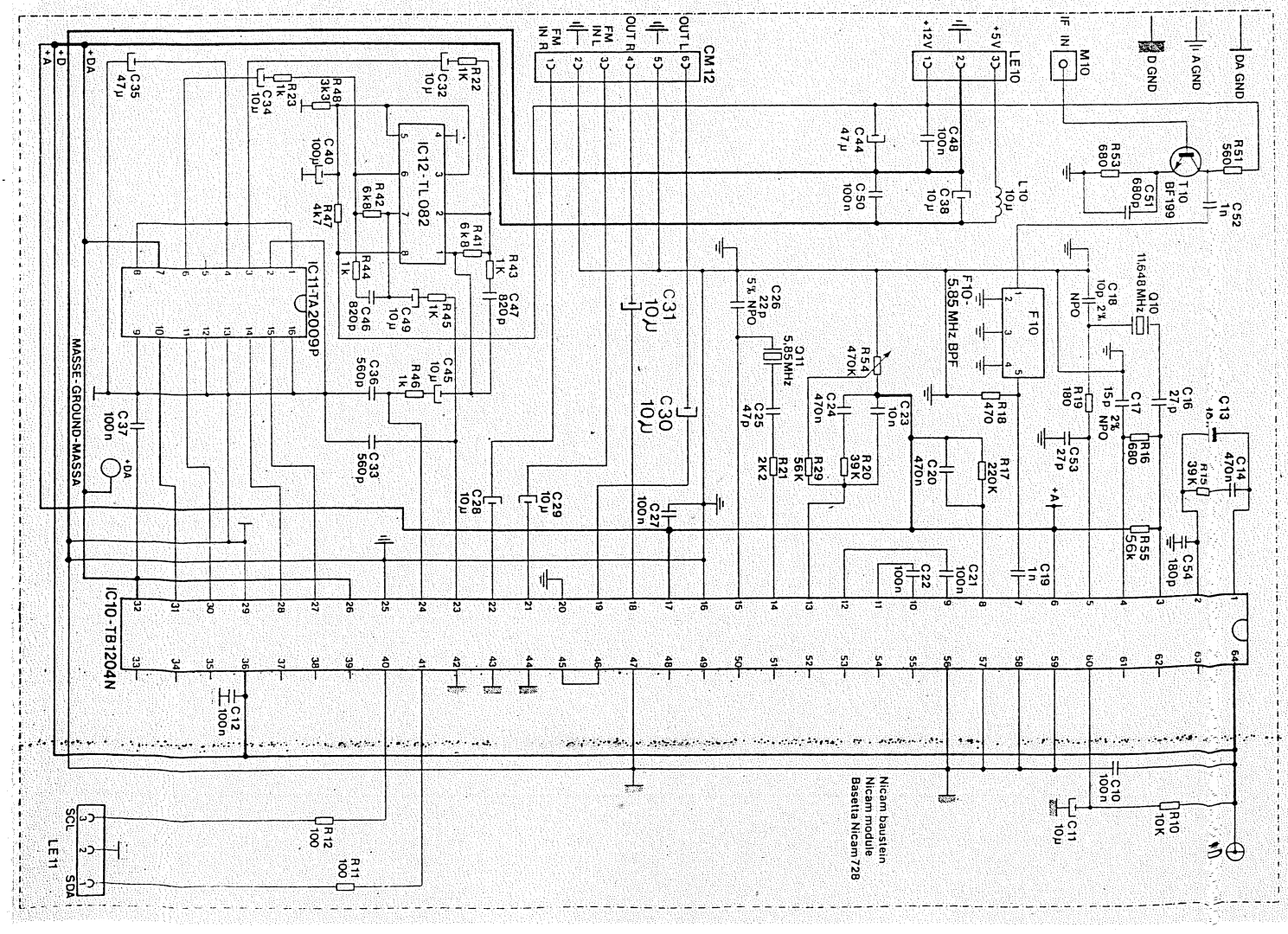
IC10-TB1204N
IC11-TA2009P
IC12-TL082
CM12
LE10
LE11
M10
F10
F10-5.85 MHz BPF
Q10 11.648 MHz
Q11 5.85MHz
T10 BF199
MASSE-GROUND-MASSA
Nicam baustein
Nicam module
Basetta Nicam728

IC SDA 5243

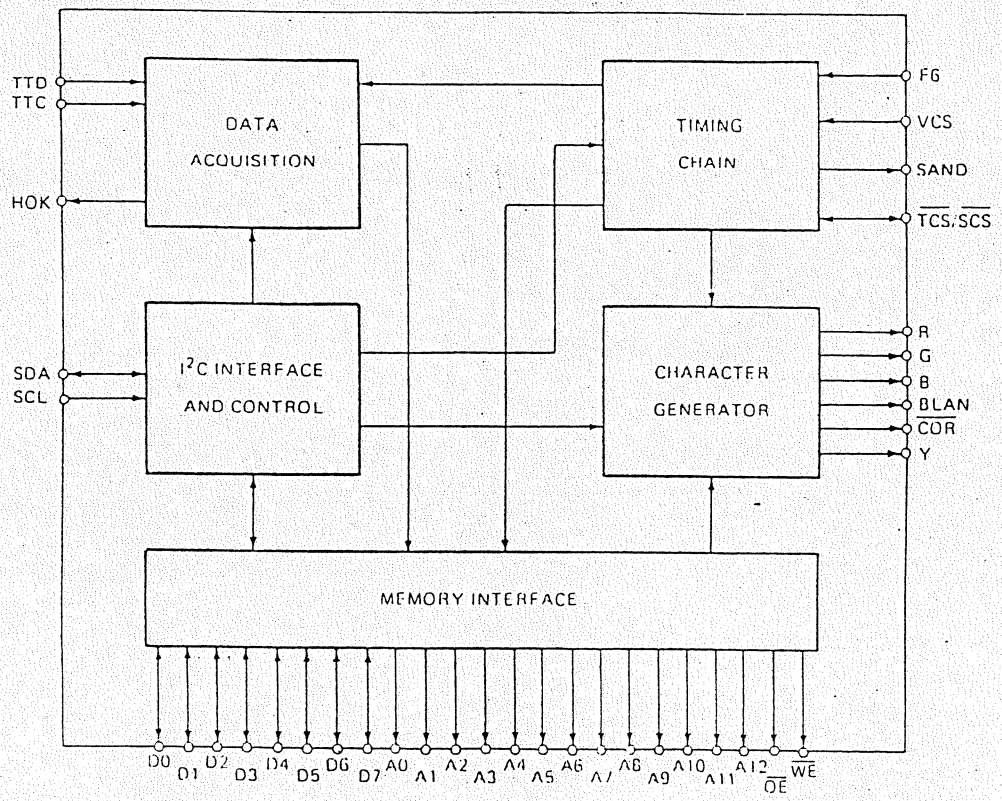

IC TEA 2014

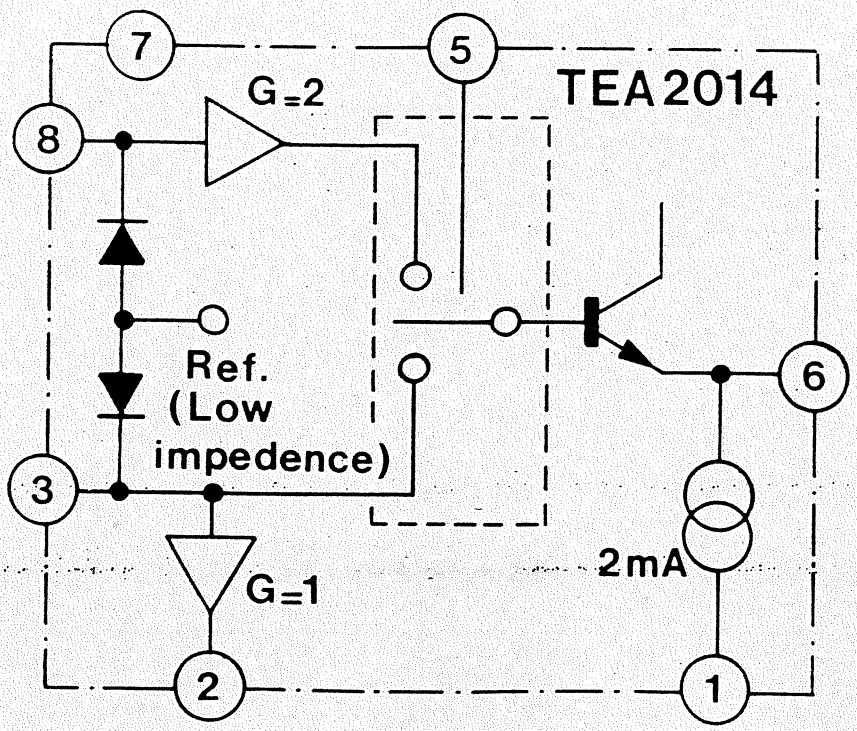

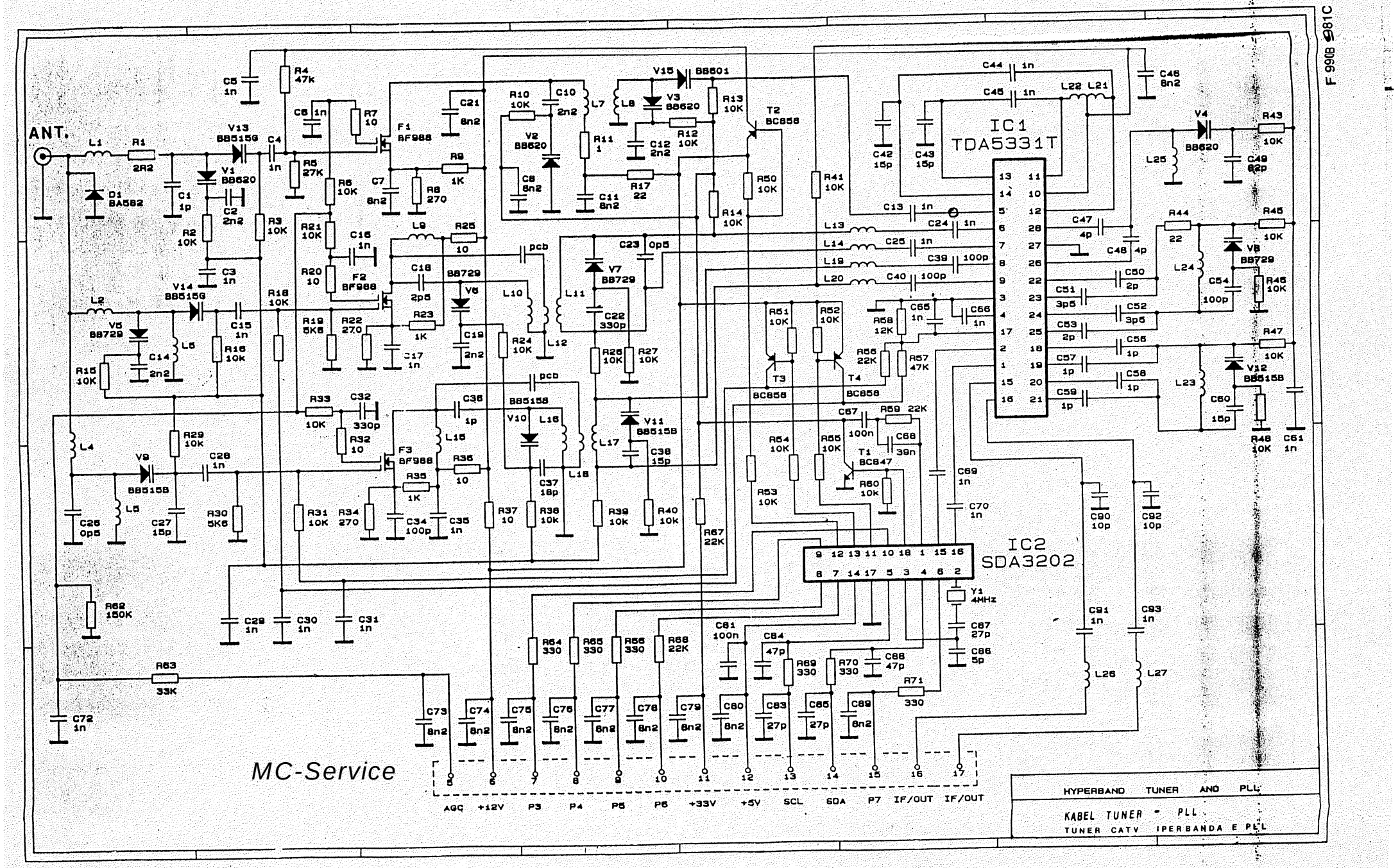
ANT.
IC1
TDA5331T
IC2
SDA3202
MC-Service
HYPERBAND TUNER AND PLL
KABEL TUNER - PLL
TUNER CATV IPERBANDA E PLL
AGC +12V P3 P4 P5 P6 +33V +5V SCL SDA P7 IF/OUT IF/OUT

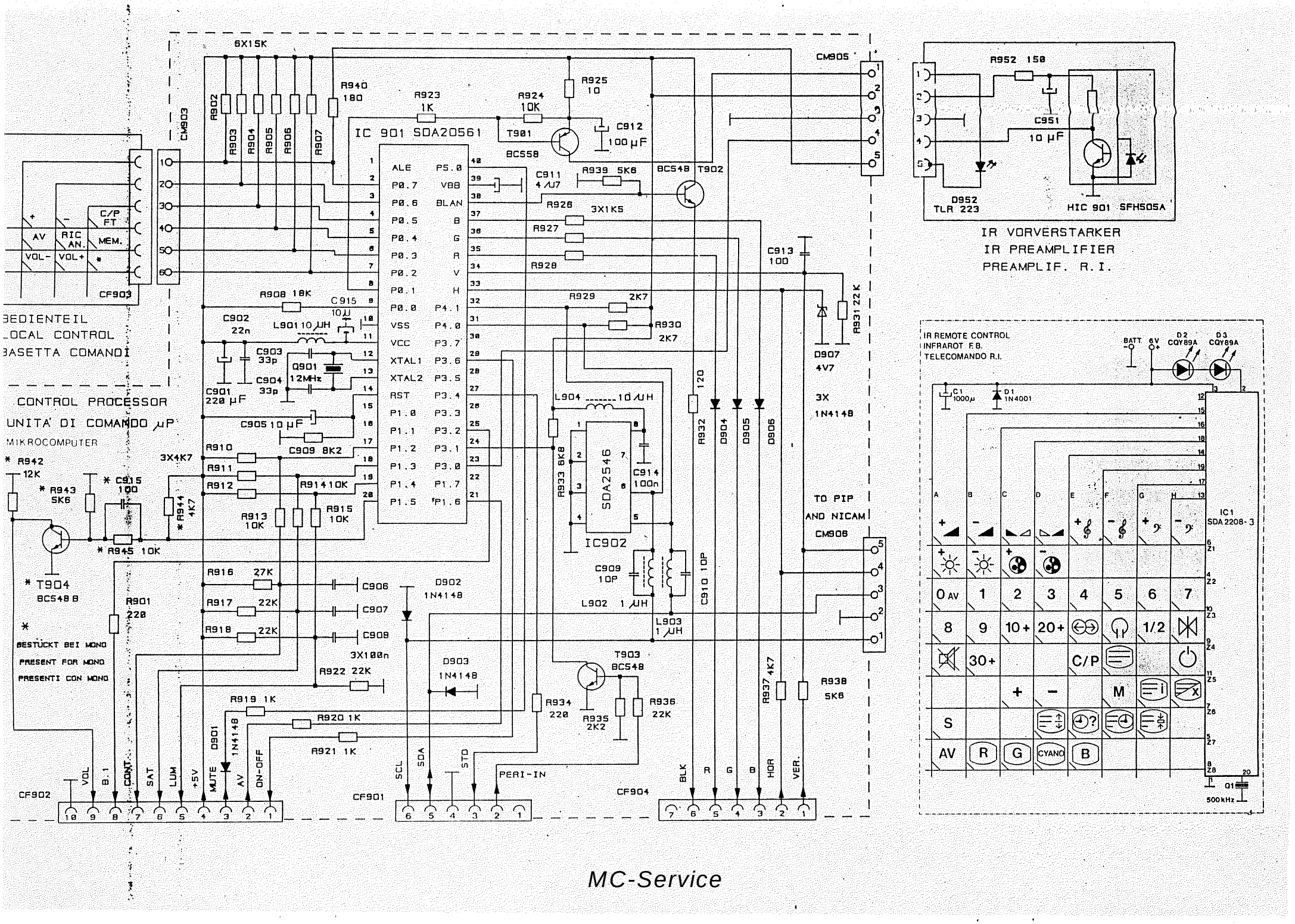
IC 901 SDA20561
IC902
SDA2546
CONTROL PROCESSOR
UNITA' DI COMANDO µP
MIKROCOMPUTER
BEDIENTEIL
LOCAL CONTROL
BASETTA COMANDI
IR VORVERSTARKER
IR PREAMPLIFIER
PREAMPLIF. R.I.
IR REMOTE CONTROL
INFRAROT F.B.
TELECOMANDO R.I.
IC1 SDA 2208-3
TO PIP
AND NICAM
CM908
BESTUCKT BEI MONO
PRESENT FOR MONO
PRESENTI CON MONO
D952
TLR 223
HIC 901 SFH505A
CF902
CF901
CF904
CF903
PERI-IN
BC548 T902
BC558 T901
BC548 B T904
BC548 T903
D902 1N4148
D903 1N4148
D901 1N4148
3X 1N4148
D907 4V7
D1 1N4001
D2 CQY89A
D3 CQY89A
Q901 12MHz
Q1 500kHz
6X15K
3X4K7
3X100n
3X1K5
R940 180
R923 1K
R924 10K
R925 10
R926
R927
R928
R929 2K7
R930 2K7
R931 22 K
R932 120
R933 6K8
R934 220
R935 2K2
R936 22K
R937 4K7
R938 5K6
R939 5K6
R941 10K
R942 12K
R943 5K6
R944 4K7
R945 10K
R952 150
R901 220
R902
R903
R904
R905
R906
R907
R908 18K
R909 8K2
R910
R911
R912
R913 10K
R915 10K
R916 27K
R917 22K
R918 22K
R919 1K
R920 1K
R921 1K
R922 22K
C901 220 µF
C902 22n
C903 33p
C904 33p
C905 10 µF
C906
C907
C908
C909 10P
C910 10P
C911 4,7µ7
C912 100 µF
C913 100
C914 100n
C915 10µ
C915 100
C951 10 µF
L901 10 µH
L902 1 µH
L903 1 µH
L904 10 µH
C1 1000µ
AV
RIC AN.
MEM.
C/P FT
VOL-
VOL+
ALE
P0.7
P0.6
P0.5
P0.4
P0.3
P0.2
P0.1
P0.0
VSS
VCC
XTAL1
XTAL2
RST
P1.0
P1.1
P1.2
P1.3
P1.4
P1.5
P5.0
VBB
BLAN
B
G
R
V
H
P4.1
P4.0
P3.7
P3.6
P3.5
P3.4
P3.3
P3.2
P3.1
P3.0
P1.7
P1.6
VOL
B.1
CONT
SAT
LUM
+5V
MUTE
AV
ON-OFF
SCL
SDA
STD
BLK
R
G
B
HOR
VER.
BATT 6V
0 AV
C/P
S
AV
CYANO

MC-Service

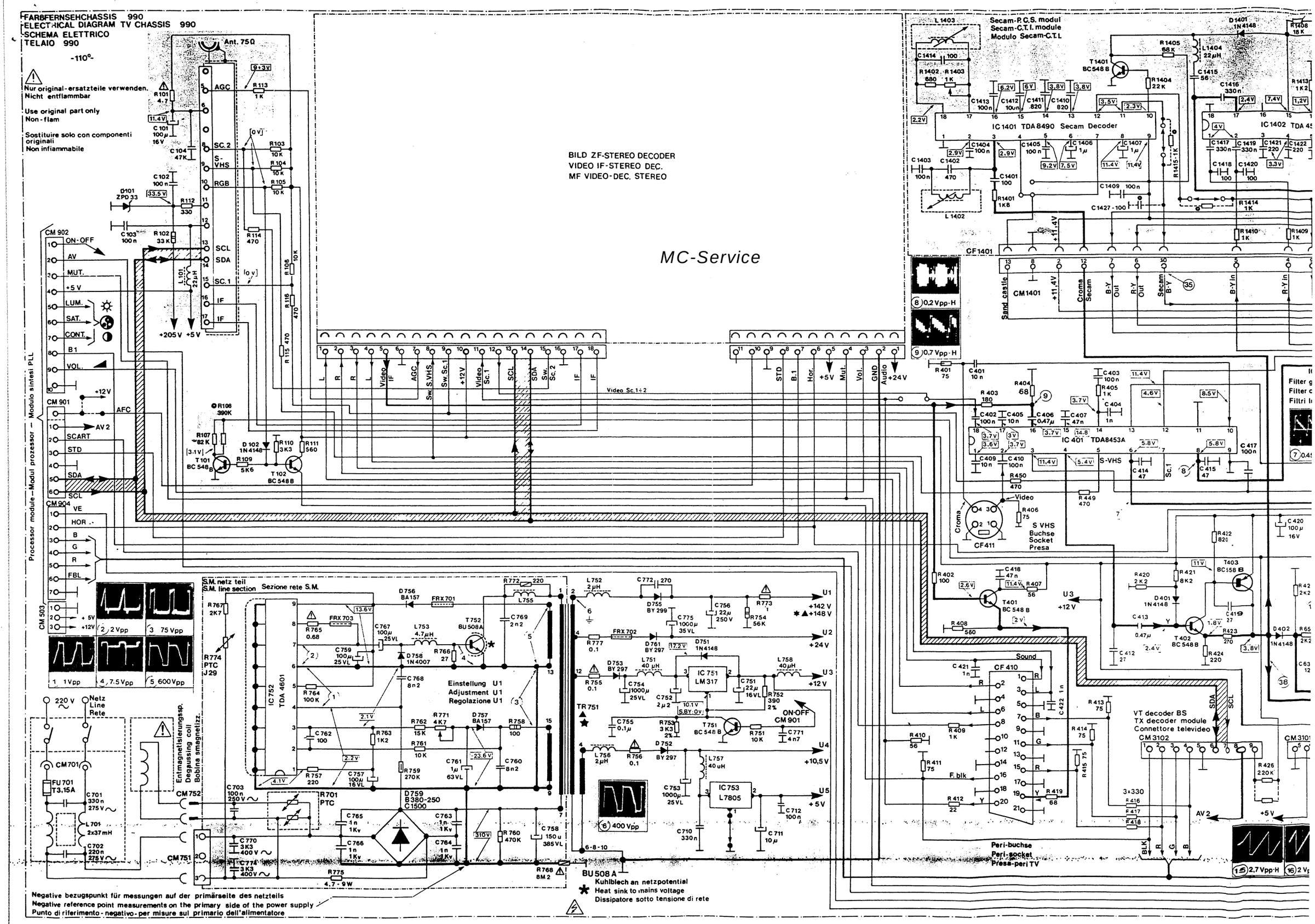
FARBFERNSEHCHASSIS 990
ELECTRICAL DIAGRAM TV CHASSIS 990
SCHEMA ELETTRICO
TELAIO 990
-110°-
Nur original-ersatzteile verwenden.
Nicht entflammbar
Use original part only
Non-flam
Sostituire solo con componenti originali
Non infiammabile
BILD ZF-STEREO DECODER
VIDEO IF-STEREO DEC.
MF VIDEO-DEC. STEREO
MC-Service
Secam-P.C.S. modul
Secam-C.T.I. module
Modulo Secam-C.T.I.
IC 1401 TDA 8490 Secam Decoder
IC 1402 TDA 45
IC 401 TDA8453A
S VHS
Buchse
Socket
Presa
Processor module – Modul prozessor – Modulo sintesi PLL
S.M. netz teil
S.M. line section
Sezione rete S.M.
IC 752 TDA 4601
Einstellung U1
Adjustment U1
Regolazione U1
IC 751 LM 317
IC 753 L7805
ON-OFF
CM 901
CF 410
VT decoder BS
TX decoder module
Connettore televideo
CM 3102
Peri-buchse
Peri-socket
Presa-peri TV
Netz
Line
Rete
Entmagnetisierungssp.
Degaussing coil
Bobina smagnetizz.
BU 508 A
Kuhlblech an netzpotential
Heat sink to mains voltage
Dissipatore sotto tensione di rete
Negative bezugspunkt für messungen auf der primärseite des netzteils
Negative reference point measurements on the primary side of the power supply
Punto di riferimento - negativo - per misure sul primario dell'alimentatore

IC 403
Farb-decoder
Pal decoder-RGB Matrix
Decodificatore PAL

IC 1402 TDA 4566 C.T.I. P.C.S.

IC 403 TD 8390

IC 401
Filter geBunden
Filter combination
Filtri luminanza crominanza

IC 402 TDA 8451

IC 402
Verz. leit
Delay line-Matrix
Linea di ritardo

IC 601
Hor.-vert. bild prozes.
Hor.-vert. processor
Processore vert.-orizz.

IC 601 TDA 8185

IC 602 TDA 8143

IC 603
Vert. end stufe
Vertic. defless. output
Stadio deflessione verticale

IC 603 TDA 8170

IC 801 TDA 4950

IC 801
Ost. west kessenentzerr
E.W. pincushion correct.
Stadio correzione est-ovest

VIDEO BAUSTEIN
VIDEO MODULE
BASETTA VIDEO

Bildröhre
Pict. tube
Cinescopio 110°

EAT
25.5 KV

Option

Bildschärfe
Picture focus
Focalizzazione

Schrimgitter
Screen grid
Griglia schermo

Hor. endstuff.
Hor. out stage
Finale orizz.

Hor. amp.
Amp. orizz.

E.W. amp.
Amp. E.O.

Vert. lin.

Ablenken
Deflect unit
Giogo defl.

Linearity

Without signal: 0 V

Bildröhre Pict. tube Cinescopio			
FULL	FLAT	32"	MP
	▲	✱	✪

OHNE P.C.S.
WITHOUT C.T.I.
SENZA C.T.I.

MC-Service

-BILD ZF-STEREO DEC. BAUSTEIN
-VIDEO IF-STEREO DECODER
-MF VIDEO-DECODER STEREO

⚠ Nur original ersatztaile verwenden
⚠ Use original part only
⚠ Componenti di sicurezza

MC-Service

IC1304-HEF 4052 Sound switch

IC1302 TBA 229-2 — Ton demod. / Sound demod. / Demodul. audio

IC1303 TDA 6610 Stereo decoder

IC1305 TEA 2014

IC1306 TDA 2009 — Endstufe / Output stage / Stadio finale B.F.

IC1301 TDA 5830-2

IC 1301 — Bild ZF-quasi parallel-ton / Video IF-quasi par.-sound / Ampl. MF-suono quasi par.

F1303 SFT 5,74 — F1302 SFT 5,5 — F1304 SFT 6,5

F1305 TPS 5,5 MD — F1306 TPS 6,5 MD

F1301 -OFWK 3202 -OFWG 3203

CM 1304 — CM 1306 — CM 1305 — CM 1303

L1306 5,74 MHz — L1307 5,5 MHz — L1308 6,5 MHz

L1309 54 Kc — L1310 2,2 µH — L1311 10 µH — L1301 1 µH — L1302 10 µH — L1303 10 µH

Video carr. L1304 38,9 MHz — QPS carr. L1305 38,9 MHz

Verz.tuner AGC tuner

Nicht bei S-VHS / Not present for S-VHS / Non presenti con S-VHS

H - 5,6 Vpp

PERI 2 CF 1310

CF 1311 IN-L — CF 1312 IN-R — Ton Sound S-VHS

CF 1313 — CF 1314

Recht-links L.S. / Right-left loud / Alt. dest.-sinist.

Tiefen Bass Bassi — Höhen Treble Alti

Ton masse Audio ground Massa audio

Ext. L.S. Ext. loud. Altop. est.

CF 1301: In L. · In R. · Out R · Out L. · Video MF · AGC · Comm. S-VHS · +12 V · In video SC.1 · Out-video scart · SCL · SDA · Comm. SC. 2 · IF

CF 1302: Ground · Massa audio · +24 V · Or. · Hor.

✱ Bestückt bei 2 peri - buchse / Present for 2 peri socket / Presenti solo con 2 perif.

▼ Nicht bei 2 peri buchse / Not present for 2 peri / Non presente con 2 perif.

■ Bestückt bei S-VHS / Present for S-VHS / Presenti con S-VHS

- Spannung mit digital voltmeter gemessen-farbalken signal-mit stereo ton
- Voltage are measured wiht digital voltmeter-color bar generator-stereo sound
- Tensioni misurate con tester digitale-segnale barre di colore - suono stereo

Bild - ZF - Stereo Decoder

Video IF Stereo Decoder

MF Video - Decodificatore Stereo -

Peri 2

990

Service-Einstellungen

Art der Einstellung	Signal auf Antenneingang	Anschluß	Einstellung
Bild-ZF-Träger Spule L 1304	Farbbalken	Oszilloscop an R 1306 Stereo-Decoder	L 1304 fur max. Amp. u. Linearität Abb. 1
Quasiparallelton Spule L 1305	Farbbalken	Oszilloscop an M 3	L 1305 für min. Amplitudenmodulation. Abb. 2
Ton-Spule L 1307 5.5 MHz.	Farbbalken mit Monoton	Oszilloscop an R 1318	L 1307 für max. Amplitude
Ton-Spule L 1306 5.74 MHz.	Farbbalken mit Stereoton	Oszilloscop an R 1351	R 1306 für max. Amplitude.
Pilotträger. Spule L 1309-54 KHz	Farbbalken mit Stereoton	Oszilloscop an Pin 5 TDA 6610	L 1309 für max Amplitude Abb. 8
Matrix R 1321	Farbbalken mit Stereoton zwei Frequenzen	Oszilloscop an Pin. 9 TDA 6610	R 1321 für beste Sinuswelle. Abb. 6
Verz. Tuner - Regelspannung R 1320	Band III VHF - 2 mV	Voltmeter an M 1. Stereo-Decoder	R 1320 für 6,7 ÷ 7 V

Service Adjustments

Type of Adjustment	Signal in Antenna	Test Point	Adjustment
IF Video carrier L 1304	Colour bars	Oscilloscope to R 1306	L 1304 for max. ampl. and linearity. Fig. 1
Quasi parallel Sound-IF L 1305	Colour bars	Oscilloscope to M3	L 1305 for min. ampl. modulation. Fig. 2
L 1307 - 5,5 MHz Sound	Colour bars with stereo sound	Oscilloscope to L 1318	L 1307 for max. amplitude.
L 1306 - 5,74 MHz Sound	Colour bars with mono sound	Oscilloscope to R 1351	L 1306 for min. ampl. modulation.
54 KHz Subcarrier L 1309	Colour bars with stereo sound	Oscilloscope to pin 5 - TDA 6610	L 1309 for max. amplitude. Fig. 8
Matrix R 1321	Colour bars with stereo sound two fixed freq.	Oscilloscope to pin 9 - TDA 6610	R 1321 for min. beat and best sinus. Fig. 6
Tuner AGC - R 1320	Band III VHF - 2 mV	Voltmeter to M 1. Stereo decoder	R 1320 for 6,7 ÷ 7 V

Regolazioni di servizio

Operazioni da eseguire	Segnale in antenna	Punti di misura	Punti da regolare
Taratura bobina L 1304 Portante MF video	Barre di colore	Oscilloscopio su R 1306	Regolare L 1304 per max. ampiezza e linearità. Forma d'onda N. 1
Taratura bobina L 1305 Suono quasi parallelo	Barre di colore	Oscilloscopio su M3	Regolare L 1305 per minima modulazione d'ampieza del video. Forma d'onda N. 2
Regolazione bobina L 13007 Demodulatore 5,5 MHz	Barre di colore suono mono nota fissa	Oscilloscopio su R 1318	Regolare L 1307 per la max. ampiezza
Regolazione bobina L 1306 Demodulatore 5,74 MHz	Barre di colore suono stereo note fisse	Oscilioscopio su R 1351	Regolare L 1306 per la max. ampiezza
Taratura bobina L 1309 54 KHz	Barre di colore o monoscopio con suono stereo	Oscilloscopio sul P. 5 - TDA 6610	Regolare L 1309 per la max. ampiezza Forma d'onda N. 8
Taratura trimmer R 1321 Matrice	Barre di colore o monoscopio con suono stereo - note fisse	Oscilloscopio sul P9 - TDA 6610	Regolare R 1321 - azzera battimento sinusoidale - N. 6
Taratura trimmer R 1320 CAG Tuner	Barre di colore o monoscopio - 2 mV	Tester su M 1 - Modulo stereo	Regolare R 1320 per avere 6,7 V

MC-Service 5.04

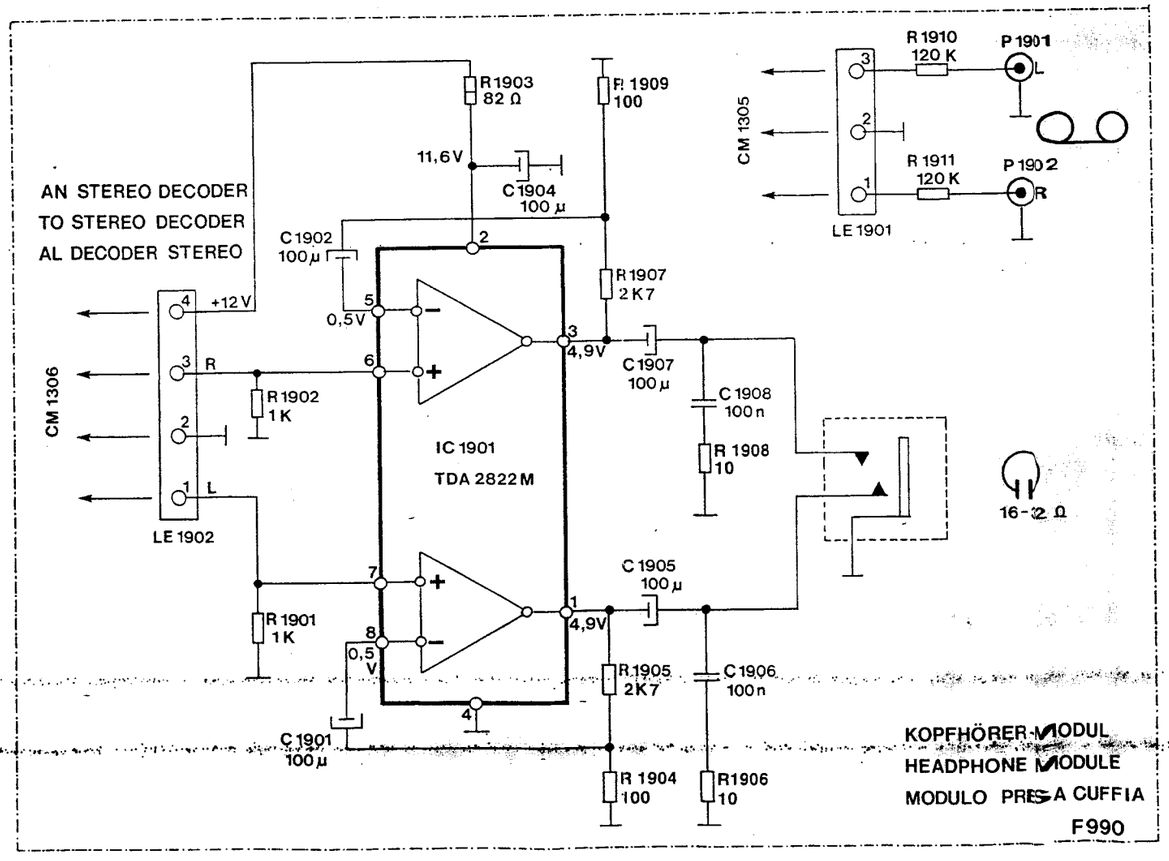

F990B971B

Service-Einstellungen

Sämtliche Einstellungen und Abgleicharbeiten sind bei 220 V Netzspannung nach einer Einlaufzeit von ca. 5 Minuten vorzunehmen.
Erforderliche Meß- und Prüfgeräte:
Trenntransformator (Belastbarkeit ≧ 150 VA)
Farbbalkengenerator mit normgerechtem Signal (100% weiß, 75% Farbsättigung)
RMA Testbild - Generator
Vielfachmeßinstrument Ri = 10 MΩ - Oszilloscop

Einstell-folge Nr.	Art der Einstellung	Signal auf Antennen-eingang ca. 2 mV/60 Ω	Vorbereitungen bzw. Geräteeinstellung	Anschluß von Spannungsmesser oder Oszilloscop	Einstellung
1	U_1 = stabilisiert		(H) (K) (F) auf min. (Strahlstrom 0)	Spannungsmesser an Katode D 755	mit R 771 U_1 = 142 V ÷ 148 V Flat
2	Horizontal Phaseneinstellung	RMA Testbild Generator	(H) (K) (F) auf normal R 813 für min. Bildbreite		mit R 649 Bild zentrieren danach mit R 813 normal Bildbreite einstellen
3	Ost-West-Kissenentzerrung	Gittermuster			mit R 815 OW-Amplitude mit R 814 Trapez u. Kurvenverzeichnung korrigieren und mit R 813 normal Bildbreite einstellen
4	Weisseinstellung	Farbbalken Normsignal	(H) (K) (F) auf min.	Oscilloscop an Koll. T 504	Kontrast für 50 Vss weiss-schwarz
				Oscilloscop an Koll. T 505	mit R 502 für 49 Vss
				Oscilloscop an Koll. T. 506	mit R 501 für 42 Vss
5	Schirmgitter-Spannung	Farbbalken-Normsignal	(H) (K) (F) auf min.	Oscill. an Koll. T 504 - T 505 - T 506 mit höchster Schwarzspannung	Schirmgitterpotentiometer für 160 V Schwarzwert Schirmgitterpotentiometer für 145 V Schwarzwert Flat
6	Empfohlene Schirmgitterspannung 400 ÷ 700 V				
7	Verz. Tuner-Regelspannung	Band III VHF Testgenerator	(H) (K) (F) auf normal Bild	Spannungsmesser an M1	Mit R 1320 in ZF Bst für 6,7 ÷ 7 V

Vertikal und Horizontal-Geometrie und Bildschärfe Einstellungen sind mit RMA Testbild bei normalen Helligkeit (H) Kontrast (K) und Farbkontrast (F) vorzunemen. Alle Regler sind in Schaltbild und gedruckte Schaltung eingezeichnet.

Service Adjustments

All adjustments and alignments are to be made at 220 V line voltage after a warm-up period of approx. 5 minutes.
Required test and measurement instruments:
Isolating transformer (power rating ≧ 150 VA)
Colour bar generator with standard signal (100% white, 75% colour saturation).
Standard test pattern generator.
Digital Voltmeter - Oscilloscope

Adjustm. sequence - No.	Type of adjustment	Signal at antenna input 2 mV/75 Ohms	Preparation or set adjustment	Connection of Voltmeter Oscilloscope	Adjustment
1	U_1 = stabilized		B (brightness), C (contrast), S (colour) at min. (beam current zero)	Voltmeter to D 755 Cathode	Use R 771 to adjust for U_1 = 142 V ÷ 148 V
2	Horizontal phase adjustment	Standard test pattern generator	B, C, S at normal position Set R 813 for minimal horiz. width		Set R 649 for centered pattern set R 813 for normal width
3	East-west pincushion correction	Cross-hatch test pattern			Using R 815 adjust E-W amplitude Using R 817 adjust trapezium and bowing Using R 813 adjust hor. amp.
4	White adjustment	Colour bar generator	Set BCS at minimum	Oscilloscope to T 504 Colletor	Set contrast for 50 vpp White-black
				Oscilloscope to T 505 Colletor	Set R 502 for 49 vpp
				Oscilloscope to T 506 Colletor	Set R 501 for 42 vpp
5	Cut-off adjustment	Colour bar generator	Set B.C.S. at minimum	Oscilloscope to T 504 - T 505 - T 506 Collettor with highet black level	Set screen grid pot for 160 V black level - Full Set screen grid pot for 145 V black level - Flat
6	Recommended screen grid voltage 400 ÷ 700 V				
7	Tuner AGC	Band III VHF Standard generator	B.C.S. at normal setting	Voltmeter to M1	Set R 1320 ou IF module for 6,7 ÷ 7 V, on M1

Vertical and horizontal size and linearity and focus adjustments are to be made with test pattern such as RMA. B, C and S at normal setting.
All controls are indicated in the circuit diagram and in the printed board.

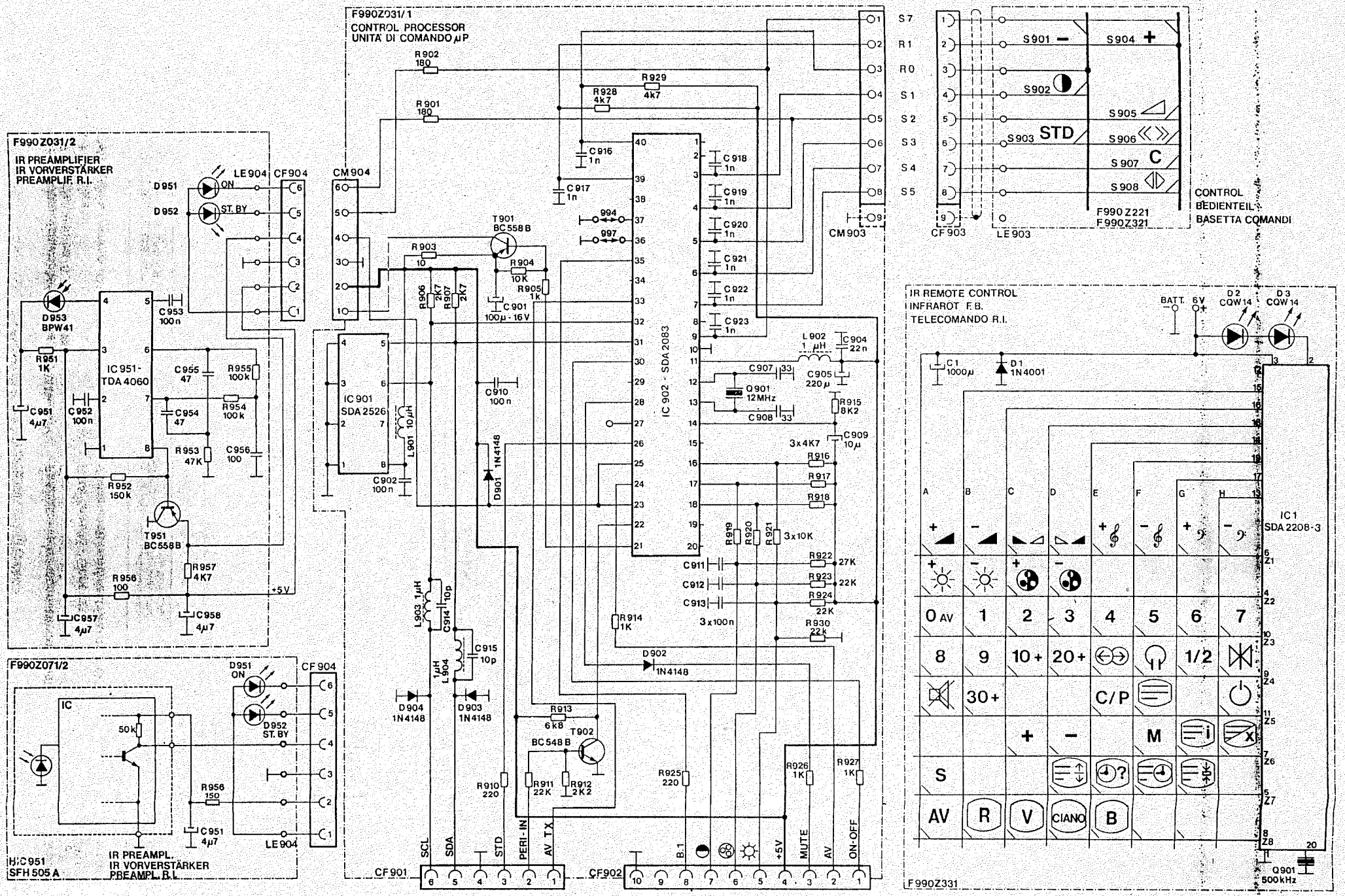
F990Z031/1
CONTROL PROCESSOR
UNITA' DI COMANDO µP
F990Z031/2
IR PREAMPLIFIER
IR VORVERSTÄRKER
PREAMPLIF. R.I.
F990Z071/2
IR REMOTE CONTROL
INFRAROT F.B.
TELECOMANDO R.I.
F990Z331
CONTROL
BEDIENTEIL
BASETTA COMANDI
F990Z221
F990Z321
IC 951 - TDA 4060
IC 901 SDA 2526
IC 902 - SDA 2083
IC1 SDA 2208-3
T901 BC558B
T902 BC548B
T951 BC558B
D951 ON
D952 ST. BY
D953 BPW41
D1 1N4001
D2 CQW14
D3 CQW14
D901 1N4148
D902 1N4148
D903 1N4148
D904 1N4148
Q901 12MHz
Q901 500kHz
CF901
CF902
CF903
CF904
CM903
CM904
LE903
LE904
SCL
SDA
STD
PERI-IN
AV TX
+5V
MUTE
AV
ON-OFF
B.1
S901 −
S902
S903 STD
S904 +
S905
S906
S907 C
S908
0 AV
1
2
3
4
5
6
7
8
9
10+
20+
30+
1/2
C/P
M
S
AV
R
V
CIANO
B

Regolazione di servizio

Tutte le regolazioni e le operazioni di allineamento devono essere effettuate con tensione di rete di 220 V dopo ca. 5' di funzionamento.

Strumenti necessari: Trasformatore separatore = 150 VA
Monoscopio standard
Generatore barre di colore (100% bianco; 75% saturazione di colore); Voltmetro Digitale - Oscilloscopio

Nota: S = saturazione; L = luminosità; C = contrasto

Procedura	Operazioni da eseguire	Segnale all'ingresso antenna 2 mV/75 Ohm	Preparazione e regolazione dei comandi	Collegamento del Voltmetro/Oscilloscopio	Punti da regolare
1	U_1 stabilizzato		L, C, S, azzerati (corrente di raggio 0)	Catodo D 755	R 771 per ottenere U 1 = 142 V - Full R 771 per ottenere U 1 = 148 V - Flat
2	Regolazione della fase	Monoscopio	L, C e S in posizione normale. Con R 813 portare l'ampiezza orizzontale al minimo.		Regolare R 649 in modo da centrare il monoscopio. Riportare con R 813 l'ampiezza orizzontale normale.
3	Anticistorsione cuscino EST-OVEST	Generatore di reticolo			Con R 815 ampiezza EST-OVEST Con R 814 correggere il trapezio e la curvatura Con R 813 regolare amp. orizz.
4	Regolazione del bianco	Generatore di barre	Lumin. media. Saturazione al minimo	Oscilloscopio sul collettore di T 504	Regolare il contrasto per avere 50 Vpp tra bianco e nero
				Oscilloscopio sul collettore di T 505	Regolare R 502 per avere 49 V p.p.
				Oscilloscopio sul collettore di T 506	Regolare R 501 per avere 42 V p.p.
5	Regolazione del punto di interdizione	Generatore di barre	L.C.S. azzerati	Oscilloscopio sul collettore di uno dei transitori T 504, T 505, T 506 con il livello del nero più alto.	Regolare il potenziometro della griglia schermo per avere il livello del nero a 160 V per Full e 145 V per Flat.
6	Valori orientativi per la tensione G 2 - 400 ÷ 700 V.				
7	Regolazione CAG Tuner	Un Canale VHF in banda III	L.C.S. normali	M1 sulla basetta MF	Regolare R 1320 (modulo F I) per V_{CAG} = 6,7 ÷ 7 V

Le regolazioni di geometria verticale e orizzontale e di focalizzazione sono da eseguire con monoscopio con S, C e L normali.
I regolatori sono indicati sullo schema e sul circuito stampato.

Presa Peri-TV
Peri-TV Socket
Peri-TV Buchse

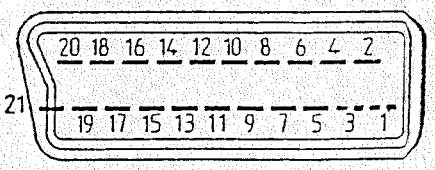

1	Uscita audio destra	AF right output	NF reachts Ausgang	0,5 Veff / 1 Kohm
2	Ingresso audio destra	AF right input	NF rects Eingang	0,5 Veff / 10 Kohm
3	Uscita audio sinistra	AF left output	NF links Ausgang	0,5 Veff , 1 Kohm
4	Massa audio	Ground	Masse NF	
5	Massa segnale blu	Ground blue	Masse Blau-Signal	
6	Ingresso audio sinistra	AF left input	NF links Eingang	0,5 Veff / 10 Kohm
7	Ingresso segnale blu	Blue input	Blau-Signal Eingang	0,7 Vpp / 75 ohm
8	Tensione funzione AV	Switching voltage	Umschaltspannung	12 V
9	Massa segnale verde	Ground green	Masse Grün-Signal	
10				
11	Ingresso segnale verde	Green input	Grün-Signal Eingang	0,7 Vpp / 75 ohm
12				
13	Massa segnale rosso	Ground red	Masse Rot-Signal	
14				
15	Ingresso segnale rosso	Red input	Rot-Signal Eingang	0,7 Vpp / 75 ohm
16	Ingresso soppressione	Blanking input	Blacnking Eingang	1 ÷ 3 V / 75 ohm
17	Massa segnale-video FBAS	Ground CCS	Masse Blanking	
18	Massa soppressione	Ground blanking	Masse Blanking	
19	Uscita segnale video FBAS	CCS output	FBAS-Signal Ausgang	1 Vpp / 75 ohm
20	Ingresso segnale vieo FBAS	CCS input	FBAS-Signal Eingang	1 Vpp / 75 ohm
21	Massa	Ground	Masse	

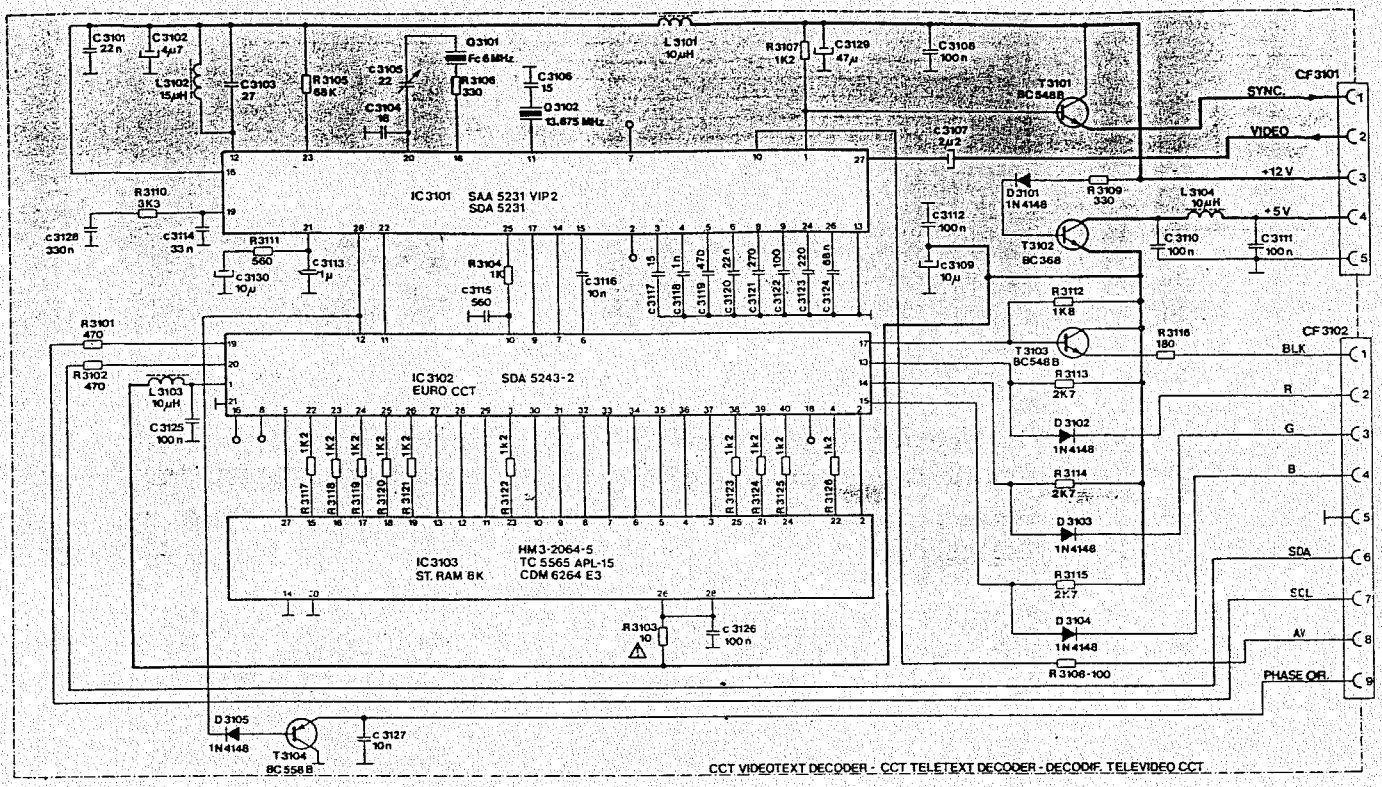

MC-Service

Secam Einstellung
Secam alignement
Taratura modulo Secam

Nr.	Einstellung Adjustment Regolazioni	Signal auf antennen Signal at antenna Segnale in antenna	Vorbereitung Preparations Preparazione	Einstell-Punkt Control to be adjusted Punti da regolare
1	Glocke-Schalltung	Secam-Balken	Oszilloscope an n. 3-TDA8490 Uber 4,7 Kohm	L 1402 fuer gleiche amplitude von zwei nacheinanderen zailen regeln
2	Secam-Decoder	Secam-Balken	Oszilloscope an n. 11 U.12 von TDA 8490	R1403 auf max. in uhrsinn u. L 1403 fuer max. amplitude regeln
3	Schwarz-wert	S/W-Secam Balken	Oszilloscope an n. 11 U.12 Von TDA8490	L 1403 un R R1403 fuer R-Y U. B-Y auf null regeln
1	Bell circuit	Secam colour bars	Oscilloscope on P.3 of TDA8490 trough 4.7 kohm	Set L1402 for equal amplitude of two seccessive lines
2	Secam decoder	Secam colour bars	Oscilloscope on P.11 and 12 TDA8490	Set R1403 to max Clockerwise and L1403 for max. amplitude
3	Black level	B/W Secam bars	Oscilloscope on P.11 and 12 of TDA 8490	Set L1403 and R1403 for B-Y and R-Y to zero
1	Circuito cloche	Barre di colore Secam	Sonda sul p.3 - TDA8490 tramite una resistenza da 4,7K in serie	Regolare L1402 per uguale ampiezza su due righe consecutive
2	Circuito Decodifica Secam	Barre di colore Secam sul p.11 (B-Y) del TDA 8490	Sonde sul p.12 (R-Y) e sul p. 11 (B-Y) TDA 8490 Regolare L 1403 per max. ampiezza	Mettere R 1403 al max. senso orario
3	Azzeramento livello del nero	Barre B.N. Secam	Sonde sul P11 e P12 del TDA 8490	Regolare alternativamente L1403 e R1403 per l'azzeramento dei segnali R-Y e B-Y.

2862

Service-Information

Technischer Kundendienst
RAT+TAT

Bearbeiter:	*Telefon:*	*Quelle:*	*Datum:*
H. Mayer	0201/727-3927	BST Frankfurt	07.12.94

2855
E

Palladium FFS Calle Geräte mit Imperial Chassis F 990
Art.Nr:970/107 - 330/159 - 330/361

Fehler: Keine Farbe und schaltet ab
(keine Funktion, nachdem Farbe ausgefallen ist.)

Ursache: Am IC "LM 317" Pos. IC 751 im Netzteil sind schlechte Lötstellen, so daß Spannungen fehlen oder zu niedrig sind.

Abhilfe: Schlechte Lötstellen beseitigen.

Bitte leiten Sie diese Information an die zuständigenTechniker weiter.

MC-Service

Allgemein
Waschen
Spülen
Kochen
Kühlen
Klima
Boden
Kleingeräte
FS/FFS
94O22
Video
Fax
Computer
Hifi
Seiten: 1

VERSCHIEDENE ERSATZTEILE 990/991/990 TOP
VARIOUS SPARE PARTS 990/991/990 TOP
MISCELLANEA TELAIO 990/991/990 TOP

990	991	CODICE	BEZEICHNUNG	ITEM	DESCRIZIONE
X	X	2100043125	Bildröhre 21" 90° MP A51EBV - 10x01	Picture tube 21" 90° MP A51EBV - 10x01	Cinescopio 21" 90° MP A51EBV - 10x01
X	X	2100043875	Bildröhre 25" full square A59EAS 03x01	Picture tube 25" full square A59EAS 03x01	Cinescopio 25" fulls quare A59EAS 03x01
X	X	2100042761	Bildröhre 25" flat square A59ECF 00x01	Picture tube 25" flat square A59ECF 00x01	Cinescopio 25" flat square A59ECF 00'01
X	X	2100043991	Bildröhre 25" multiplanar A59ECY 13x31 (videocolor)	Picture tube 25" multiplanar A59ECY 13x31 (videocolor)	Cinescopio 25" multiplanar A59ECY 13x31 (videocolor)
X	X	2100032248	Bildrohre 27" A67-701X	Picture tube 27" A67-701X	Cinescopio 27" A67-701X
X	X	2100043730	Bildröhre 28" full square A66EAS 03x01	Picture tube 28" full square A66EAS 03x01	Cinescopio 28" full square A66EAS 03x01
X	X	2100042378	Bildröhre 28" flat square A66ECF 00x01	Picture tube 28" flat square A66ECF 00x01	Cinescopio 28" flat square A66ECF 00x01
X	X	2100043992	Bildröhre 28" multiplanar A66ECY 13x01 (videocolor)	Picture tube 28" multiplanar A66ECY 13x01 (videocolor)	Cinescopio 28" multiplanar A66ECY 13x01 (videocolor)
X		2100043250	Bildröhre 32" A76JTS 90x03 (2X)	Picture tube 32" A76JTS 90x03 (2X)	Cinescopio 32" A76JTS 90x03 (2X)
X	X	2100043268	Etmagnetisierung spule 21"	Degaussing coil 21"	Bobina smagnetizz. 21"
X	X	2100042400	Etmagnetisierung spule 25"	Degaussing coil 25"	Bobina smagnetizz. 25"
X	X	2100040155	Etmagnetisierung spule 27"	Degaussing coil 27"	Bobina smagnetizz. 27"
X	X	2100042391	Etmagnetisierung spule 28"	Degaussing coil 28"	Bobina smagnetizz. 28"
X		2100043322	Etmagnetisierung spule 32"	Degaussing coil 32"	Bobina smagnetizz. 32"
X	X	0000000000	Lautsprecher sind in ästerische teilliste zu finden	Loudspeacher are in aestethical spare parts list	Altoparlante vedi parti estetiche
X	X	2100041304	Netz schalter	Net switch	Interruttore rete
X	X	2100012821	Netz schalter leiterplatte	Net switch PCB	Piastrina stamp. interrut.
X	X	2100043204	Bildröhrenmasse 21"	Picture tube earth 21"	Ass. massa TRC 21"
X	X	2100042073	Bildröhrenmasse 25"	Picture tube earth 25"	Ass. massa TRC 25"
X	X	2100042095	Bildröhrenmasse 28"	Picture tube earth 28"	Ass. massa TRC 28"
X	X	2100043379	Bildröhrenmasse 32"	Picture tube earth 32"	Ass. massa TRC 32"
X	X	2100042051	Hochspannungskabel	EHV cable	cavo EAT con ventosa
X	X	2100042052	Focuskabel	Focus cable	Cavo fuoco
X	X	2100042238	Focuskabel halterung	Clips for focus cable	Clisps fissaggio cavo fuoco
X	X	2100042047	Ablennkspule bandleitung für bildröhre 21" MP und full	Yoke connecting cable for CRT 21" MP and full	Cavo giogo per TRC full e 21" MP
X	X	2100042784	Ablenkspule bandleitung für bildröhre flat	Yoke connecting cable for CRT flat	Cavo giogo per TRC flat
X	X	2100043912	Lautsprecher - stecker für T.V. monitor line	Speaker connector for T.V. monitor line	Connettore altoparlanti per T.V. linea monitor
X	X	2100043847	Lautsprecher stecker für T.V. horizz. line	Speaker connector for T.V. orizz. line	Connettore altoparlante per T.V. linea orizz.
X	X	2100042450	Kondensator 47 µF bipolar für crossover filter	Cond. 47 µF bipolar for crossover filter	Condensatore 47 µF bipolare per filtro crossover
X	X	2100043122	Crossover filter spule	Crossover filter coil	Bobina per filtro crossover
X	X	2100042447	Spulen feder für crossover filter	Spring for filter coil crossover	Molletta per bobina crossover
X	X	2100031252	Befestigungs feder für kleine lautsprecher (monitor line)	Fixing spring for little laudspeaker (monitor line)	Molla fissag. altoparl. piccoli (linea monitor)
X	X	2100042759	Lautsprecherbefestigungs feder	Laudspeaker fixing spring	Molla fissaggio altoparlanti
X	X	2100037963	Bildröhremassefeder	Spring for picture tube ground	Molla tensione massa TRC
X	X	2100039935	Netzschaltertaste feder	Spring for push button	Molla per tasto interrutt.
X	X	2100038861	Netzschaltertastescheibe	Washer for push button	Ranella fermo tasto interrutt.
X	X	2100033514	Bildröhrscheibe für TV monitor line	Washer fixing CRT for TV monitor line	Ranella metallica fiss. TRC (linea monitor)
X	X	2100037153	Bildröhrgummischeibe für TV monitor line	Gum washer for CRT monitor line	Ranella gomma fiss. TRC (linea monitor)
X	X	2100043575	Bildröhreschraube	Screw fixing CRT	Vite con ranella fiss. TRC
X	X	2100043584	Reigelbock für schraube bildröhre	Block for screw CRT fixing	Blocchetto per vite fiss. TRC
X	X	2100037341	Biegel für rückwand	Latch for back panel	Chiavistello schienale
X	X	2100037345	Reigelbock für gehäuse	Block for latch	Blocchetto per chiavistello
X	X	2100041297	Etmagnetisierungspule haken 25"-28"-32"	Degaussing coil support 25"-28"-32"	Gancio bobina smagnetiz. 25"-28"-32"
X	X	2100042131	Etmagnetisierungspule haken 21"	Degaussing coil support 21"	Supporto bobina smagnetizz. 21"
X	X	2100037710	Netzfiltereinsatz	Support for netfilter	Supporto filtro rete
X	X	2100042044	Grundplatterabhen	Chassis frame	Cornice telaio
X	X	2100037326	Chassisghalter	Frame support	Supporto a punta per telaio
X	X	2100039376	Chassisghalter feder	Spring frame support	Supporto a molla tenuta telaio
X	X	2100034323	Netzkabelklammer	Power cord fastener	Fissa cavo rete

ERSATZTEILE GRUNDPLATTE CHASSIS 990/991/990 TOP 110°
SPARE PARTS MAINBOARD CHASSIS 990/991/990 TOP 110°
COMPONENTI PIASTRA BASE TELAIO 990/991/990 TOP 110°

990	991	CODICE	BEZEICHNUNG	ITEM	DESCRIZIONE
X		2100012964	Grundplatte für bildröhre 32" full square	Main board for CRT 32" full square	Piastra base per TRC 32" full square
X		21000	Grundplatte für bildröhre 25"-28" multiplanar (videocolor)	Main board for CRT 25"-28" multiplanar (videocolor)	Piastra base per TRC 25"-28" multiplanar (videocolor)
X		2100012744	Grundplatte für bildröhre 110° full-square	Main board for CRT 110° full-square	Piastra base per TRC 110° full-square
X		2100012860	Grundplatte für bildröhre 110° flat-square	Main board for CRT 110° flat-square	Piastra base per TRC 110° flat-square
X		2100003029	Grundplatte für "top" model	Main board for "top" model	Piastra base per modello "top"
	X	2100011988	Grundplatte für 110° 27"	Main board fro 110° 27"	Piastra base 110° 27"
	X	2100011986	Grundplatte für bildröhre 110° full-square	Main board for CRT 110° full-square	Piastra base per TRC 110° full-square
	X	2100012186	Grundplatte für bildröhre 110° flat-square	Main board for CRT 110° flat-square	Piastra base per TRC 110° flat-square
	X	21000	Grundplatte für bildröhre 21"-90°	Main board for CRT 21"-90°	Piastra base per TRC 21"-90°
X	X	2100043660	Tuner PLL	Tuner PLL	Tuner PLL
C 627	C 627	2100037895	Kondensator 22 µF 250 V	Condens. 22 µF 250 V	Condens. 22 µF 250 V
C 630		2100042939	Kondensator 2 KpF 2000 V für bildröhre 32"	Condens. 2 KpF 2000 V for CRT 32"	Condens. 2 KpF 2000 V per TRC 32"
C 630	C 630	2100036907	Kondensator 2,2 KpF 2000 V	Condens. 2,2 KpF 2000 V	Condens. 2,2 KpF 2000 V
X		2100011012	GRUNDPLATTE OHNE BAUSTEIN FÜR TV " TOP"		

990	991	CODICE	BEZEICHNUNG	ITEM	DESCRIZIONE
C 636	C 636	2100042338	Kondensator 47 µF 250 V	Condens. 47 µF 250 V	Condens. 47 µF 250 V
C 643	C 643	2100042028	Kondensator 9,3 KpF 1600 V für bildröre full	Condens. 9,3 KpF 1600 V for CRT full	Condens. 9,3 KpF 1600 V per TRC full
C 643	C 643	2100037397	Kondensator 8,5 KpF 1600 V für bildröhre flat	Condens. 8,5 KpF 1600 V for CRT flat	Condens. 8,5 KpF 1600 V per TRC flat
C 644	C 644	2100042029	Kondensator 27 KpF 630 V	Condens. 27 KpF 630 V	Condens. 27 KpF 630 V
C 645	C 645	2100042030	Kondensator 0,56 µF 250 V für bildröhre full	Condens. 0,56 µF 250 V for CRT full	Condens. 0,56 µF 250 V per TRC full
C 645	C 645	2100033893	Kondensator 0,47 µF 250 V für bildröhre flat	Condens. 0,47 µF 250 V for CRT flat	Condens. 0,47 µF 250 V per TRC flat
C 646	C 646	2100042031	Kondensator 0,68 µF 250 V für bildröhre full	Condens. 0,68 µF 250 V for CRT full.	Condens. 0,68 µF 250 V per TRC full
C 646	C 646	2100032363	Kondensator 0,39 µF 250 V für bildröhre flat	Condens. 0,39 µF 250 V for CRT flat	Condens. 0,39 µF 250 V per TRC flat
C 647	C 647	2100042032	Kondensator 0,47 µF 250 V	Condens. 0,47 µF 250 V	Condens. 0,47 µF 250 V
C 756	C 756	2100037895	Kondensator 22 µF 250 V	Condens. 22 µF 250 V	Condens. 22 µF 250 V
C 758	C 758	2100043540	Kondensator 150 µF 350 V	Condens. 150 µF 350 V	Condens. 150 µF 350 V
C 769	C 769	2100036907	Kondensator 2,2 KpF 2000 V	Condens. 2,2 KpF 2000 V	Condens. 2,2 KpF 2000 V
C 770	C 770	2100041433	Kondensator 3,3 KpF 400 V a.c.	Condens. 3,3 KpF 400 V a.c.	Condens. 3,3 KpF 400 V a.c.
C 774	C 774	2100041433	Kondensator 3,3 KpF 400 V a.c.	Condens. 3,3 KpF 400 V a.c.	Condens. 3,3 KpF 400 V a.c.
CF 410	CF 410	2100043611	Peribuchse (scart)	Peritelevision socket (scart)	Presa scart
CF 411		2100043714	Buchse "Super VHS"	Socket "Super VHS"	Presa "Super VHS"
CM 403	CM 403	2100038858	Steckerleiste 6 polig (M)	6 pins connector (M)	Connettore maschio 6 pins
CM 501	CM 501	2100036040	Steckerleiste 3 polig (M)	3 pins connector (M)	Connettore maschio 3 pins
CM 502	CM 502	2100034354	Steckerleiste 3 polig (M)	3 pins connector (M)	Connettore maschio 3 pins
CM 503	CM 503	2100032493	Steckerleiste 2 polig (M)	2 pins connector (M)	Connettore maschio 2 pins
CM 751	CM 751	2100036040	Steckerleiste 3 polig (M)	3 pins connector (M)	Connettore maschio 3 pins
CM 752	CM 752	2100043380	Steckerleiste 2 polig (M)	2 pins connector (M)	Connettore maschio 2 pins
CM 901	CM 901	2100045172	Steckerleiste 10 polig (M)	10 pins connector (M)	Connettore maschio 10 pins
CM 902	CM 902	2100043610	Steckerleiste 6 polig (M)	6 pins connector (M)	Connettore maschio 6 pins
CM 1301	CM1301	2100043450	Steckerleiste 18 polig (M)	18 pins connector (M)	Connettore maschio 18 pins
D 101	D 101	2100043622	Diode ZPD 33 (Sener 33 V)	Diode ZPD 33 (Zener 33 V)	Diodo Zener-ZPD 33 (33 V)
D 102		2100041083	Diode 1N4148 (BAV 21)	Diode 1N4148 (BAV 21)	Diodo 1N4148 (BAV 21)
D 401	D 401	2100041083	Diode 1N4148 (BAV 21)	Diode 1N4148 (BAV 21)	Diodo 1N4148 (BAV 21)
D 402	D 402	2100041083	Diode 1N4148 (BAV 21)	Diode 1N4148 (BAV 21)	Diodo 1N4148 (BAV 21)
D 404	D 404	2100037340	Diode BA 157	Diode BA 157	Diodo BA 157
D 405	D 405	2100037340	Diode BA 157	Diode BA 157	Diodo BA 157
D 406	D 406	2100041083	Diode 1N4148 (BAV 21)	Diode 1N4148 (BAV 21)	Diodo 1N4148 (BAV 21)
D 407	D 407	2100041083	Diode 1N4148 (BAV 21)	Diode 1N4148 (BAV 21)	Diodo 1N4148 (BAV 21)
D 601	D 601	2100037439	Diode 1N4001	Diode 1N4001	Diodo 1N4001
D 602	D 602	2100041083	Diode 1N4148 (BAV 21)	Diode 1N4148 (BAV 21)	Diodo 1N4148 (BAV 21)
D 603	D 603	2100041083	Diode 1N4148 (BAV 21)	Diode 1N4148 (BAV 21)	Diodo 1N4148 (BAV 21)
D 604	D 604	2100037439	Diode 1N4001	Diode 1N4001	Diodo 1N4001
D 607	D 607	2100037340	Diode BA 157	Diode BA 157	Diodo BA 157
D 608	D 608	2100041083	Diode 1N4148 (BAV 21)	Diode 1N4148 (BAV 21)	Diodo 1N4148 (BAV 21)
D 609	D 609	2100037379	Diode BY 297 (BY 299)	Diode BY 297 (BY 299)	Diodo BY 297 (BY 299)
D 610	D 610	2100041083	Diode 1N4148 (BAV21)	Diode 1N4148 (BAV21)	Diodo 1N4148 (BAV21)
D 611	D 611	2100037340	Diode BA 157	Diode BA 157	Diodo BA 157
D 612	D 612	2100030454	Diode BY 228	Diode BY 228	Diodo BY 228
D 613	D 613	2100037379	Diode BY 299	Diode BY 299	Diodo BY 299
D 614	D 614	2100041083	Diode 1N4148 (BAV 21)	Diode 1N4148 (BAV 21)	Diode 1N4148 (BAV 21)
D 615	D 615	2100041083	Diode 1N4148 (BAV 21)	Diode 1N4148 (BAV 21)	Diode 1N4148 (BAV 21)
D 616	D 616	2100041083	Diode 1N4148 (BAV 21)	Diode 1N4148 (BAV 21)	Diodo 1N4148 (BAV 21)
D 751	D 751	2100041083	Diode 1N4148 (BAV 21)	Diode 1N4148 (BAV 21)	Diodo 1N4148 (BAV 21)
D 752	D 752	2100037379	Diode BY 297 (BY 299)	Diode BY 297 (BY 299)	Diodo BY 297 (BY 299)
D 753	D 753	2100037379	Diode BY 297 (BY 299)	Diode BY 297 (BY 299)	Diodo BY 297 (BY 299)
D 755	D 755	2100037379	Diode BY 299	Diode BY 299	Diodo BY 299
D 756	D 756	2100037340	Diode BA 157	Diode BA 157	Diodo BA 157
D 757	D 757	2100037340	Diode BA 157	Diode BA 157	Diodo BA 157
D 758	D 758	2100041084	Diode 1N4007 (BY 133)	Diode 1N4007 (BY 133)	Diodo 1N4007 (BY 133)
D 759	D 759	2100048164	Gleichrichter B250-C1500	Bridge diode B250-C1500	Diode ponte B250-C1500
D 765	D 765	2100037379	Diode BY 297 (BY 299)	Diode BY 297 (BY 299)	Diodo BY 297 (BY 299)
D 801	D 801	2100034023	Diode ZPD 22 (Sener 22 V)	Diode ZPD 22 (Sener 22 V)	Diodo ZPD 22 (Sener 22 V)
D 802	D 802	2100041083	Diode 1N4148 (BAV 21)	Diode 1N4148 (BAV 21)	Diode 1N4148 (BAV 21)
F 601	F 601	2100041120	Keramikfilter 503 KHz	Ceramic filter 503 KHz	Filtro ceramico 503 KHz
IC 401	IC 401	2100043613	IC TDA 8453	IC TDA 8453	Integrato TDA 8453
IC 401	IC 401	2100040022	IC TDA 8453 A	IC TDA 8453 A	Integrato TDA 8453 A
IC 402	IC 402	2100043614	IC TDA 8451	IC TDA 8451	Integrato TDA 8451
IC 403	IC 403	2100043615	IC TDA 8390	IC TDA 8390	Integrato TDA 8390
IC 601	IC 601	2100041201	IC TDA 8185	IC TDA 8185	Integrato TDA 8185
IC 602	IC 602	2100042007	IC TDA 8143	IC TDA 8143	Integrato TDA 8143
IC 603	IC 603	2100041240	IC TDA 8170	IC TDA 8170	Integrato TDA 8170
IC 751	IC 751	2100041239	IC LM 317 T	IC LM 317 T	Integrato LM 317 T
IC 752	IC 752	2100042008	IC TDA 4601	IC TDA 4601	Integrato TDA 4601
IC 753	IC 753	2100035495	IC L 7805	IC L 7805	Integrato L 7805
IC 801	IC 801	2100041992	IC TDA 4950	IC TDA 4950	Integrato TDA 4950
L 101	L 101	2100043841	Drosselspule 22 µH	Coil 22 µH	Bobina 22 µH
L 401	L 401	2100043841	Drosselspule 22 µH	Coil 22 µH	Bobina 22 µH
L 605		2100042938	Linearitätspule für bildröhre 32"	Horiz. lin. coil for CRT 32"	Bobina linearità per TRC 32"
L 605	L 605	21000	Linearitätspule für bildröhre 25"-28" multi-planar (videocolor)	Horiz. lin. coil for CRT 25"-28" multiplanar (videocolor)	Bobina linearità per TRC 25"-28" multiplanar (videocolor)
L 605		2100042022	Linearitätspule für bildröhre full	Horiz. linear coil for CRT full	Bobina linearità per TRC full
L 606	L 606	2100042074	Drosselspule 3,3 µH	Coil 3,3 µH	Bobina 3,3 µH
L 607	L 607	2100042023	Drosselspüle 940 µH für bildröhre full	Coil 940 µH for CRT full	Bobina 940 µH per TRC full
L 607	L 607	2100042627	Drosselspule 1020 µH für bildröhre flat	Coil 1020 µH for CRT flat	Bobina 1020 µH per TRC flat
L 753	L 753	2100041119	Drosselspule 4,7 µH	Coil 4,7 µH	Bobina 4,7 µH
L 801	L 801	2100042024	Drosselspule 13,5 µH	Coil 13,5 µH	Bobina 13,5 µH
Q 401	Q 401	2100043617	Quarz 4,433.619 MHz	Crystal 4,433.619 MHz	Quarzo 4,433.619 MHz
R 101	R 101	2100039121	Widerstand 4,7 Ohm nicht entflammbar	Res. inc. 4,7 Ohm	Resist. incomb. 4,7 Ohm
R 102	R 102	2100043619	Widerstand 33 Kohm 2 W	Res. 33 Kohm 2 W	Resist. 33 Kohm 2 W
R 610	R 610	2100037107	Widerstand 22 Mohm für bildröhre full	Res. 22 Mohm for CRT full	Res. 22 Mohm for CRT full
R 610	R 610	2100042620	Widerstand 47 Mohm für bildröhre flat	Res. 47 Mohm for CRT flat	Resist. 47 Mohm per TRC flat
R 632	R 632	2100033944	Widerstand 1 Ohm für bildröhre full	Res. 1 Ohm for CRT full	Resist. 1 Ohm per TRC full

990	991	CODICE	BEZEICHNUNG	ITEM	DESCRIZIONE
R 632	R 632	2100042622	Widerstand 0,82 Ohm für bildröhre flat	Res. 0,82 Ohm for CRT flat	Resist. 0,82 Ohm per TRC flat
R 641	R 641	2100042034	Widerstand 4,7 Ohm 9 W	Res. 4,7 Ohm 9 W	Resist. 4,7 Ohm 9 W
R 642		2100042035	Widerstand 15 Ohm 2 W	Res. 15 Ohm 2 W	Resist. 15 Ohm 2 W
R 644	R 644	2100041829	Widerstand 4,7 Ohm 0,5 W nicht entflammbar	Res. inc. 4,7 Ohm 0,5 W	Resist. incomb. 4,7 Ohm 0,5 W
R 645	R 645	2100040917	Sicherungswiderstand 0,1 Ohm	Fuse res. 0,1 Ohm	Resist. fusibile 0,1 Ohm
R 649	R 649	2100041224	Trimmer widerstand 47 Kohm vert.	Trimmer 47 Kohm vert.	Trimmer 47 Kohm vertic.
R 650	R 650	2100041225	Trimmer widerstand 100 Kohm vert.	Trimmer 100 Kohm vert.	Trimmer 100 Kohm vertic.
R 651	R 651	2100041150	Trimmer widerstand 10 Kohm vert.	Trimmer 10 Kohm vert.	Trimmer 10 Kohm vertic.
R 657	R 657	2100042717	Widerstand 1,5 Kohm 1,5 W nicht entflammbar	Res. inc. 1,5 Kohm 1,5 W	Reist. incomb. 1,5 Kohm 1,5 W
R 658	R 658	2100041936	Widerstand 3,9 Kohm 2 W	Res. 3,9 Kohm 2 W	Resist. 3,9 Kohm 2 W
R 660	R 660	2100041829	Widerstand 3,7 Ohm 0,5 W nicht entflammbar für bildröhre full	Res. inc. 4,7 Ohm 0,5 W for CRT full	Resist. 4,7 Ohm 0,5 W incomb. per TRC full
R 660		2100037900	Widerstand 4,7 Ohm 2 W nicht entflammbar für bildröhre flat	Res. inc. 4,7 Ohm 2 W for CRT flat	Resist. 4,7 Ohm 2 W incomb. per TRC flat
R 701	R 701	2100041962	PTC widerstand 6 A	PTC 6 A	PTC smagnetiz. 6 A
R 755	R 755	2100040917	Sicherungswiderstand 0,1 Ohm	Fuse res. 0,1 Ohm	Resist. fusibile 0,1 Ohm
R 756	R 756	2100040917	Sicherungswiderstand 0,1 Ohm	Fuse res. 0,1 Ohm	Resist. fusibile 0,1 Ohm
R 758	R 758	2100041219	Widerstand 100 Ohm 2 W	Res. 100 Ohm 2 W	Resist. 100 Ohm 2 W
R 759	R 759	2100041220	Widerstand 270 Kohm	Res. 270 Kohm	Resist. 270 Kohm
R 765	R 765	2100041222	Widerstand 0,68 Ohm nicht entflammbar	Res. inc. 0,68 Ohm	Resist. 0,68 Ohm incomb.
R 768	R 768	2100039205	Widerstand 8,2 Mohm 0,5 W	Res. 8,2 Mohm 0,5 W	Resist. 8,2 Mohm 0,5 W
R 771	R 771	2100041344	Trimmer widerstand 4,7 Ohm horizz.	Trimmer 4,7 Kohm orizz.	Trimmer 4,7 Kohm orizz.
R 772	R 772	2100042716	Widerstand 220 Ohm 1,5 W nicht entflammbar	Res. inc. 220 Ohm 1,5 W	Resist. 220 Ohm 1,5 W incomb.
R 773	R 773	2100038480	Sicherungswiderstand 1 Ohm	Fuse res. 1 Ohm	Resist. fusibile 1 Ohm
R 774	R 774	2100042038	PTC J 29	PTC J 29	PTC J 29
R 775	R 775	2100042034	Widerstand 4,7 Ohm 9 W	Res. 4,7 Ohm 9 W	Resist. 4,7 Ohm 9 W
R 775		2100043460	Widerstand 4,7 Ohm für 32" 11 W	Res. 4,7 Ohm 11 W for 32	Res. 4,7 Ohm 11 W per 32"
R 777	R 777	2100042304	Sicherungswiderstand 0,1 Ohm 0,5 W	Fuse res. 0,1 Ohm 0,5 W	Resist. fusibile 0,1 Ohm 0,5 W
R 813	R 813	2100041169	Trimmer widerstand 1 Kohm vert.	Trimmer 1 Kohm vert.	Trimmer 1 Kohm vertic.
R 814	R 814	2100041993	Trimmer widerstand 22 Kohm vert.	Trimmer 22 Kohm vert.	Trimmer 22 Kohm vertic.
R 815	R 815	2100041225	Trimmer widerstand 100 Kohm vert.	Trimmer 100 Kohm vert.	Trimmer 100 Kohm vertic.
R 819	R 819	2100042040	Widerstand 27 Ohm nicht entflammbar	Res. inc. 27 Ohm	Resist. 27 Ohm incomb.
T 101		2100035878	Transistor BC548B (546-547)	Transistor BC548B (546-547)	Transistor BC548B (546-547)
T 102		2100035878	Transistor BC548B (546-547)	Transistor BC548B (546-547)	Transistor BC548B (546-547)
T 401	T 401	2100035878	Transistor BC548B (546-547)	Transistor BC548B (546-547)	Transistor BC548B (546-547)
T 402	T 402	2100035878	Transistor BC548B (546-547)	Transistor BC548B (546-547)	Transistor BC548B (546-547)
T 403	T 403	2100041082	Transistor BC558B (556-557)	Transistor BC558B (556-557)	Transistor BC558B (556-557)
T 405	T 405	2100041082	Transistor BC558B (556-557)	Transistor BC558B (556-557)	Transistor BC558B (556-557)
T 406	T 406	2100035878	Transistor BC548B (546-547)	Transistor BC548B (546-547)	Transistor BC548B (546-547)
T 601	T 601	2100042061	Transistor BU 508 A	Transistor BU 508 A	Transistor BU 508 A
T 602	T 602	2100035878	Transistor BC548B (546-547)	Transistor BC548B (546-547)	Transistor BC548B (546-547)
T 603	T 603	2100041082	Transistor BC558B (556-557)	Transistor BC558B (556-557)	Transistor BC558B (556-557)
T 751		2100035878	Transistor BC548B (546-547)	Transistor BC548B (546-547)	Transistor BC548B (546-547)
T 752	T 752	2100042061	Transistor BU 508 A	Transistor BU 508 A	Transistor BU 508 A
T 801	T 801	2100035878	Transistor BC548B (546-547)	Transistor BC548B (546-547)	Transistor BC548B (546-547)
T 802	T 802	2100035878	Transistor BC548B (546-547)	Transistor BC548B (546-547)	Transistor BC548B (546-547)
TR 602	TR 602	2100041932	Hochspannungstrafo für 110°	H.V. transf. for 110°	Trasformatore E.A.T. 110°
TR 602 ☆	TR 602 ☆	2000042101	Hochspannungstrafo OREGA DSTC 36	H.V. transf. OREGA DSTC 86	Trasformatore E.A.T. OREGA DSTC 86
TR 602 ☆	TR 602 ☆	2000042093	Hochspannungstrafo OREGA DSTM 88	H.V. transf. OREGA DSTM 88	Trasformatore E.A.T. OREGA DSTM 88
TR 602 ☆	TR 602 ☆	2000042092	Hochspannungstrafo ELDOR 1182	H.V. transf. ELDOR 1182	Trasformatore E.A.T. ELDOR 1182
TR 751	TR 751	2100042020	S.M.P.S. trenntrafo für bildröhre 110° full	Transf. S.M.P.S. for CRT 110° full	Trasformatore S.M.P.S. per TRC 110° full
TR 751	TR 751	2100042626	S.M.P.S. trenntrafo für bildröhre 110° flat und 32°	Transf. S.M.P.S. for CRT 110° flat and 32°	Trasformatore S.M.P.S. per TRC 110° flat e 32°
		2100042044	Grundplatterabmen	Chassis frame	Cornice telaio
		2100041738	Isolierungsscheibe für BU508	Mica for BU508	Piastra isolante BU508
		2100041232	Halterungsfeder für BU508	Holding down spring for BU508	Molla fissaggio BU508

☆ Schen die tafel n. 2 / Too see table n. 2 / Vedere tabella n. 2

ERSATZTEILE GRUNDPLATTE CHASSIS 990/991 90°
SPARE PARTS MAINBOARD CHASSIS 990/991 90°
COMPONENTI PIASTRA BASE TELAIO 990/991 90°

990	991	CODICE	BEZEICHNUNG	ITEM	DESCRIZIONE
X		2100012923	Grundplatte für bildröhre 21"-90°	Main board for CRT 21"-90°	Piastra base per TRC 21"-90°
	X	21000	Grundplatte für bildröhre 21"-90°	Main board for CRT 21"-90°	Piastra base per TRC 21"-90°
X	X	2100043660	Tuner PLL	Tuner PLL	Tuner PLL
C 627	C 627	2100037895	Kondensator 22 µF 250 V	Condens. 22 µF 250 V	Condens. 22 µF 250 V
C 630		2100041576	Kondensator 7,8 KpF 1750 V	Condens. 7,8 KpF 1750 V	Condens. 7,8 KpF 1750 V
C 630	C 630	2100038143	Kondensator 6,8 KpF 1750 V	Condens. 6,8 KpF 1750 V	Condens. 6,8 KpF 1750 V
C 636	C 636	2100042338	Kondensator 47 µF 250 V	Condens. 47 µF 250 V	Condens. 47 µF 250 V
C 645	C 645	2100033893	Kondensator 0,33 µF 250 V	Condens. 0,33 µF 250 V	Condens. 0,33 µF 250 V
C 647	C 647	2100042032	Kondensator 0,47 µF 250 V	Condens. 0,47 µF 250 V	Condens. 0,47 µF 250 V
C 756	C 756	2100037895	Kondensator 22 µF 250 V	Condens. 22 µF 250 V	Condens. 22 µF 250 V
C 758	C 758	2100043540	Kondensator 150 µF 350 V	Condens. 150 µF 350 V	Condens. 150 µF 350 V
C 769	C 769	2100036907	Kondensator 2,2 KpF 2000 V	Condens. 2,2 KpF 2000 V	Condens. 2,2 KpF 2000 V
C 770	C 770	2100041433	Kondensator 3,3 KpF 400 V a.c.	Condens. 3,3 KpF 400 V a.c.	Condens. 3,3 KpF 400 V a.c.
C 774	C 774	2100041433	Kondensator 3,3 KpF 400 V a.c.	Condens. 3,3 KpF 400 V a.c.	Condens. 3,3 KpF 400 V a.c.
CF 410	CF 410	2100043611	Peribuchse (scart)	Peritelevision socket (scart)	Presa scart
CF 411		2100043714	Buchse "Super VHS"	Socket "Super VHS"	Presa "Super VHS"
CM 403	CM 403	2100038858	Steckerleiste 6 polig (M)	6 pins connector (M)	Connettore maschio 6 pins
CM 501	CM 501	2100036040	Steckerleiste 3 polig (M)	3 pins connector (M)	Connettore maschio 3 pins

990	991	CODICE	BEZEICHNUNG	ITEM	DESCRIZIONE
CM 502	CM 502	2100034354	Steckerleiste 3 polig (M)	3 pins connector (M)	Connettore maschio 3 pins
CM 503	CM 503	2100032493	Steckerleiste 2 polig (M)	2 pins connector (M)	Connettore maschio 2 pins
CM 751	CM 751	2100036040	Steckerleiste 3 polig (M)	3 pins connector (M)	Connettore maschio 3 pins
CM 752	CM 752	2100043380	Steckerleiste 2 polig (M)	2 pins connector (M)	Connettore maschio 2 pins
CM 901	CM 901	2100043172	Steckerleiste 10 polig (M)	10 pins connector (M)	Connettore maschio 10 pins
CM 902	CM 902	2100043610	Steckerleiste 6 polig (M)	6 pins connector (M)	Connettore maschio 6 pins
CM 1301	CM1301	2100043450	Steckerleiste 18 polig (M)	18 pins connector (M)	Connettore maschio 18 pins
D 101	D 101	2100043622	Diode ZPD 33 (Sener 33 V)	Diode ZPD 33 (Zener 33 V)	Diodo Zener ZPD 33 (33 V)
D 102		2100041083	Diode 1N4148 (BAV 21)	Diode 1N4148 (BAV 21)	Diodo 1N4148 (BAV 21)
D 401	D 401	2100041083	Diode 1N4148 (BAV 21)	Diode 1N4148 (BAV 21)	Diodo 1N4148 (BAV 21)
D 402	D 402	2100041083	Diode 1N4148 (BAV 21)	Diode 1N4148 (BAV 21)	Diodo 1N4148 (BAV 21)
D 406	D 406	2100041083	Diode 1N4148 (BAV 21)	Diode 1N4148 (BAV 21)	Diodo 1N4148 (BAV 21)
D 407	D 407	2100041083	Diode 1N4148 (BAV 21)	Diode 1N4148 (BAV 21)	Diodo 1N4148 (BAV 21)
D 601	D 601	2100037439	Diode 1N4001	Diode 1N4001	Diodo 1N4001
D 602	D 602	2100041083	Diode 1N4148 (BAV 21)	Diode 1N4148 (BAV 21)	Diodo 1N4148 (BAV 21)
D 603	D 603	2100041083	Diode 1N4148 (BAV 21)	Diode 1N4148 (BAV 21)	Diodo 1N4148 (BAV 21)
D 604	D 604	2100037439	Diode 1N4001	Diode 1N4001	Diodo 1N4001
D 607	D 607	2100037340	Diode BA 157	Diode BA 157	Diodo BA 157
D 608	D 608	2100041083	Diode 1N4148 (BAV 21)	Diode 1N4148 (BAV 21)	Diodo 1N4148 (BAV 21)
D 609	D 609	2100037379	Diode BY 297 (BY 299)	Diode BY 297 (BY 299)	Diodo BY 297 (BY 299)
D 610	D 610	2100041083	Diode 1N4148 (BAV21)	Diode 1N4148 (BAV21)	Diodo 1N4148 (BAV21)
D 611	D 611	2100037340	Diode BA 157	Diode BA 157	Diodo BA 157
D 614	D 614	2100041083	Diode 1N4148 (BAV 21)	Diode 1N4148 (BAV 21)	Diode 1N4148 (BAV 21)
D 615	D 615	2100041083	Diode 1N4148 (BAV 21)	Diode 1N4148 (BAV 21)	Diode 1N4148 (BAV 21)
D 616	D 616	2100041083	Diode 1N4148 (BAV 21)	Diode 1N4148 (BAV 21)	Diodo 1N4148 (BAV 21)
D 751	D 751	2100041083	Diode 1N4148 (BAV 21)	Diode 1N4148 (BAV 21)	Diodo 1N4148 (BAV 21)
D 752	D 752	2100037379	Diode BY 297 (BY 299)	Diode BY 297 (BY 299)	Diodo BY 297 (BY 299)
D 753	D 753	2100037379	Diode BY 297 (BY 299)	Diode BY 297 (BY 299)	Diodo BY 297 (BY 299)
D 755	D 755	2100037379	Diode BY 299	Diode BY 299	Diodo BY 299
D 756	D 756	2100037340	Diode BA 157	Diode BA 157	Diodo BA 157
D 757	D 757	2100037340	Diode BA 157	Diode BA 157	Diodo BA 157
D 758	D 758	2100041084	Diode 1N4007 (BY 133)	Diode 1N4007 (BY 133)	Diodo 1N4007 (BY 133)
D 759	D 759	2100048164	Gleichrichter B250-C1500	Bridge diode B250-C1500	Diode ponte B250-C1500
D 761		2100041084	Diode 1N4007 (BY 133)	Diode 1N4007 (BY 133)	Diodo 1N4007 (BY 133)
D 762		2100041084	Diode 1N4007 (BY 133)	Diode 1N4007 (BY 133)	Diodo 1N4007 (BY 133)
D 763		2100041084	Diode 1N4007 (BY 133)	Diode 1N4007 (BY 133)	Diodo 1N4007 (BY 133)
D 764		2100041084	Diode 1N4007 (BY 133)	Diode 1N4007 (BY 133)	Diodo 1N4007 (BY 133)
D 765	D 765	2100037379	Diode BY 297 (BY 299)	Diode BY 297 (BY 299)	Diodo BY 297 (BY 299)
F 601	F 601	2100041120	Keramikfilter 503 KHz	Ceramic filter 503 KHz	Filtro ceramico 503 KHz
IC 401	IC 401	2100043613	IC TDA 8453	IC TDA 8453	Integrato TDA 8453
IC 401	IC 401	2100040022	IC TDA 8453 A	IC TDA 8453 A	Integrato TDA 8453 A
IC 402	IC 402	2100043614	IC TDA 8451	IC TDA 8451	Integrato TDA 8451
IC 403	IC 403	2100043615	IC TDA 8390	IC TDA 8390	Integrato TDA 8390
IC 601	IC 601	2100041201	IC TDA 8185	IC TDA 8185	Integrato TDA 8185
IC 602	IC 602	2100042007	IC TDA 8143	IC TDA 8143	Integrato TDA 8143
IC 603	IC 603	2100041240	IC TDA 8170	IC TDA 8170	Integrato TDA 8170
IC 751	IC 751	2100041239	IC LM 317 T	IC LM 317 T	Integrato LM 317 T
IC 752	IC 752	2100042008	IC TDA 4601	IC TDA 4601	Integrato TDA 4601
IC 753	IC 753	2100035495	IC L 7805	IC L 7805	Integrato L 7805
L 101	L 101	2100043841	Drosselspule 22 µH	Coil 22 µH	Bobina 22 µH
L 401	L 401	2100043841	Drosselspule 22 µH	Coil 22 µH	Bobina 22 µH
L 605	L 605	2100041833	Linearitätspule für bildröhre flat und 90°	Horiz. lin. coil for CRT flat and 90°	Bobina linearità per TRC flat e 90°
L 606	L 606	2100042074	Drosselspule 3,3 µH	Coil 3,3 µH	Bobina 3,3 µH
L 753	L 753	2100041119	Drosselspule 4,7 µH	Coil 4,7 µH	Bobina 4,7 µH
Q 401	Q 401	2100043617	Quarz 4,433.619 MHz	Crystal 4.433.619 MHz	Quarzo 4,433.619 MHz
R 101	R 101	2100039121	Widerstand 4,7 Ohm nicht entflammbar	Res. inc. 4,7 Ohm	Resist. incomb. 4,7 Ohm
R 102	R 102	2100043619	Widerstand 33 Kohm 2 W	Res. 33 Kohm 2 W	Resist. 33 Kohm 2 W
R 610	R 610	2100037107	Widerstand 22 Mohm für bildröhre full	Res. 22 Mohm for CRT full	Res. 22 Mohm for CRT full
R 632	R 632	2100033944	Widerstand 1 Ohm für bildröhre full	Res. 1 Ohm for CRT full	Resist. 1 Ohm per TRC full
R 641	R 641	2100042034	Widerstand 4,7 Ohm 9 W	Res. 4,7 Ohm 9 W	Resist. 4,7 Ohm 9 W
R 642	R 642	2100042037	Widerstand 27 Ohm 2 W	Res. 27 Ohm 2 W	Resist. 27 Ohm 2 W
R 644	R 644	2100041829	Widerstand 4,7 Ohm 0,5 W nicht entflammbar	Res. Inc. 4,7 Ohm 0,5 W	Resist. incomb. 4,7 Ohm 0,5 W
R 645	R 645	2100040917	Sicherungswiderstand 0,1 Ohm	Fuse res. 0,1 Ohm	Resist. fusibile 0,1 Ohm
R 649	R 649	2100041224	Trimmer widerstand 47 Kohm vert.	Trimmer 47 Kohm vert.	Trimmer 47 Kohm vertic.
R 650	R 650	2100041225	Trimmer widerstand 100 Kohm vert.	Trimmer 100 Kohm vert.	Trimmer 100 Kohm vertic.
R 651	R 651	2100041150	Trimmer widerstand 10 Kohm vert.	Trimmer 10 Kohm vert.	Trimmer 10 Kohm vertic.
R 657	R 657	2100042717	Widerstand 1,5 Kohm 1,5 W nicht entflammbar	Res. inc. 1,5 Kohm 1,5 W	Resist. incomb. 1,5 Kohm 1,5 W
R 658	R 658	2100041936	Widerstand 3,9 Kohm 2 W	Res. 3,9 Kohm 2 W	Resist. 3,9 Kohm 2 W
R 660	R 660	2100030014	Sicherungswiderstand 2,7" Ohm	Res. inc. 2,7 Ohm 0,5 W	Resistenza fusibile 2,7 Ohm 0,5 W
R 701	R 701	2100041962	PTC widerstand 6 A	PTC 6 A	PTC smagnetiz. 6 A
R 701	R 701	2100048204	PTC widerstand	PTC	PTC smagnetiz.
R 755	R 755	2100040917	Sicherungswiderstand 0,1 Ohm	Fuse res. 0,1 Ohm	Resist. fusibile 0,1 Ohm
R 756	R 756	2100040917	Sicherungswiderstand 0,1 Ohm	Fuse res. 0,1 Ohm	Resist. fusibile 0,1 Ohm
R 758	R 758	2100041219	Widerstand 100 Ohm 2 W	Res. 100 Ohm 2 W	Resist. 100 Ohm 2 W
R 759	R 759	2100041220	Widerstand 270 Kohm	Res. 270 Kohm	Resist. 270 Kohm
R 765	R 765	2100041222	Widerstand 0,68 Ohm nicht entflammbar	Res. inc. 0,68 Ohm	Resist. 0,68 Ohm incomb.
R 768	R 768	2100039205	Widerstand 8,2 Mohm 0,5 W	Res. 8,2 Mohm 0,5 W	Resist. 8,2 Mohm 0,5 W
R 771	R 771	2100041344	Trimmer widerstand 4,7 Ohm horizz.	Trimmer 4,7 Kohm orizz.	Trimmer 4,7 Kohm orizz.
R 772	R 772	2100042716	Widerstand 220 Ohm 1,5 W nicht entflammbar	Res. inc. 220 Ohm 1,5 W	Resist. 220 Ohm 1,5 W incomb.
R 773	R 773	2100038480	Sicherungswiderstand 1 Ohm	Fuse res. 1 Ohm	Resist. fusibile 1 Ohm
R 774	R 774	2100042038	PTC J 29	PTC J 29	PTC J 29
R 775	R 775	2100042034	Widerstand 4,7 Ohm 9 W	Res. 4,7 Ohm 9 W	Resist. 4,7 Ohm 9 W
R 777	R 777	2100042304	Sicherungswiderstand 0,1 Ohm 0,5 W	Fuse res. 0,1 Ohm 0,5 W	Resist. fusibile 0,1 Ohm 0,5 W
T 101		2100035878	Transistor BC548B (546-547)	Transistor BC548B (546-547)	Transistor BC548B (546-547)
T 102		2100035878	Transistor BC548B (546-547)	Transistor BC548B (546-547)	Transistor BC548B (546-547)
T 401	T 401	2100035878	Transistor BC548B (546-547)	Transistor BC548B (546-547)	Transistor BC548B (546-547)

990	991	CODICE	BEZEICHNUNG	ITEM	DESCRIZIONE
T 402	T 402	2100035878	Transistor BC548B (546-547)	Transistor BC548B (546-547)	Transistor BC548B (546-547)
T 403	T 403	2100041082	Transistor BC558B (556-557)	Transistor BC558B (556-557)	Transistor BC558B (556-557)
T 601	T 601	2100041241	Transistor BU 508 D	Transistor BU 508 D	Transistor BU 508 D
T 602	T 602	2100035878	Transistor BC548B (546-547)	Transistor BC548B (546-547)	Transistor BC548B (546-547)
T 603	T 603	2100041082	Transistor BC558B (556-557)	Transistor BC558B (556-557)	Transistor BC558B (556-557)
T 751		2100035878	Transistor BC548B (546-547)	Transistor BC548B (546-547)	Transistor BC548B (546-547)
T 752	T 752	2100042061	Transistor BU 508 A	Transistor BU 508 A	Transistor BU 508 A
TR 602	TR 602	2100043940	Hochspannungstrafo für 90°	H.V. transf. for 90°	Trasformatore E.A.T. 90°
TR 751	TR 751	2100043939	S.M.P.S. trenntrafo für bildröhre 90°	Transf. S.M.P.S. for CRT 90°	Trasformatore S.M.P.S. per TRC 90°
		2100042044	Grundplatterabmen	Chassis frame	Cornice telaio
		2100041738	Isolierungsscheibe für BU508	Mica for BU508	Piastra isolante BU508
		2100041232	Halterungsfeder für BU508	Holding down spring for BU508	Molla fissaggio BU508

STEREO DECODER BAUSTEIN 990/990 TOP
STEREO DECODER MODULE 990/990 TOP
MODULO I.F. / DECODER STEREO 990/990 TOP

Mit/with con scart	Hone/without senza scart	CODICE	BEZEICHNUNG	ITEM	DESCRIZIONE
X		2100012752	Stereo decoder baustein mit peribuchse (scart)	Stereo decoder module with peritelevision socket	Modulo I.F. / decoder stereo con scart
	X	2100012887	Stereo decoder baustein ohne peribuchse (scart)	Stereo decoder module without peritelevision socket	Modulo I.F. / decoder stereo senza scart
X		2100011159	Stereo decoder baustein 5,5/6,5 MHz mit peribuchse (scart)	Stereo decoder module 5,5/6,5 MHz with peritelevision socket	Modulo I.F. / decoder stereo 5,5/6,5 MHz con scart
	X	2100011790	Stereo decoder baustein 5,5/6,5 MHz ohne peribuchse	Stereo decoder module 5,5/6,5 MHz without peritel.	Modulo I.F. / decoder stereo 5,5/6,5 MHz senza scart
	X	2100012995	Stereo decoder baustein ohne buchse	Stereo decoder module without socket	Modulo I.F. / decoder stereo senza nessuna presa
CF 1301	CF 1301	2100043415	Steckerleiste 18 polig (F)	18 pins connector (F)	Connettore femmina 18 poli
CF 1310		2100043611	Peribuchse (scart)	Peritelevision socket (scart)	Presa scart
CF 1311	CF 1311	2100043636	"R.C.A." stecker (TON)	"R.C.A." connector (audio)	Presa audio "R.C.A."
CF 1312	CF 1312	2100043636	"R.C.A." stecker (TON)	"R.C.A." connector (audio)	Presa audio "R.C.A."
CF 1313	CF 1313	2100042466	Lautsprecker buchse	Loudspeaker tap	Presa altoparlanti
CF 1314	CF 1314	2100042466	Lautsprecker buchse	Loudspeaker tap	Presa altoparlanti
CM 1303	CM 1303	2100032351	Steckerleiste 4 polig (M)	4 pins connector (M)	Connettore maschio 4 pins
CM 1305	CM 1305	2100034354	Steckerleiste 3 polig (M)	3 pins connector (M)	Connettore maschio 3 pins
CM 1306	CM 1306	2100032351	Steckerleiste 4 polig (M)	4 pins connector (M)	Connettore maschio 4 pins
D 1301	D 1301	2100032560	Diode ZPD 4,7 (Sener 4,7 V)	Diode ZPD 4,7 (Zener 4,7)	Diodo Zener ZPD 4,7 (4,7 V)
D 1302	D 1302	2100041083	Diode 1N4148 (BAV 21)	Diode 1N4148 (BAV 21)	Diode 1N4148 (BAV 21)
D 1303	D 1303	2100041083	Diode 1N4148 (BAV 21)	Diode 1N4148 (BAV 21)	Diode 1N4148 (BAV 21)
D 1304	D 1304	2100037439	Diode 1N4001	Diode 1N4001	Diode 1N4001
F 1301	F 1301	2100042136	Oberfs. wellenfilter OFWG 3203	Saw filter OFWG 3203	Filtro ceramico OFWG 3203
F 1302	F 1302	2100042233	Keramikfilter SFT 5,5 MHz	SFT 5,5 MHz cer. filter	Filtro ceramico SFT 5,5 MHz
F 1303	F 1303	2100042234	Keramikfilter SFT 5,74 MHz	SFT 5,74 MHz cer. filter	Filtro ceramico SFT 5,74 MHz
F 1304	F 1304	2100043284	Keramikfilter SFT 6,5 MHz	SFT 6,5 MHz cer. filter	Filtro ceramico SFT 6,5 MHz
F 1305	F 1305	2100043355	5,5 MD falle	5,5 MD trap.	Trappola ceramica TPS 5,5 MD
F 1306	F 1306	21000	6,5 MD falle	6,5 MD trap.	Trappola ceramica TPS 6,5 MD
IC 1301	IC 1301	2100042116	IC TDA 5830-2	IC TDA 5830-2	Integrato TDA 5830-2
IC 1302	IC 1302	2100043353	IC TBA 229-2	IC TBA 229-2	Integrato TBA 229-2
IC 1303	IC 1303	2100043637	IC TDA 6610-2	IC TDA 6610-2	Integrato TDA 6610-2
IC 1304	IC 1304	2100043638	IC HEF 4052	IC HEF 4052	Integrato HEF 4052
IC 1305		2100041200	IC TEA 2014	IC TEA 2014	Integrato TEA 2014
IC 1306	IC 1306	2100042140	IC TDA 2009	IC TDA 2009	Integrato TDA 2009
L 1302	L 1302	2100043869	Drosselspule 10 µH	Coil 10 µH	Bobina 10 µH
L 1303	L 1303	2100043869	Drosselspule 10 µH	Coil 10 µH	Bobina 10 µH
L 1304	L 1304	2100038443	Refer. kreisspule 38,9 MHz (video)	Coil 38,9 MHz (video)	Bobina 38,9 MHz video
L 1305	L 1305	2100038443	Refer. kreisspule 38,9 MHz (ton)	Coil 38,9 MHz (audio)	Bobina 38,9 MHz audio Q.P.
L 1306	L 1306	2100043005	Refer kreisspule 5,74 MHz	Coil 5,74 MHz	Bobina accordo 5,74 MHz
L 1307	L 1307	2100043005	Refer kreisspule 5,5 MHz	Coil 5,5 MHz	Bobina accordo 5,5 MHz
L 1308	L 1308	2100043005	Bistandard refer kreisspule 6,5 MHz	Bistandard coil 6,5 MHz	Bobina accordo 6,5 MHz per bistandard
L 1309	L 1309	2100042235	Refer kreisspule 54 KHz	Coil 54 KHz	Bobina accordo 54 KHz
L 1310	L 1310	2100043868	Drosselspule 2,2 µH	Coil 2,2 µH	Bobina 2,2 µH
L 1311	L 1311	2100043869	Drosselspule 10 µH	Coil 10 µH	Bobina 10 µH
R 1316	R 1316	2100039184	Widerstand 10 Ohm nicht entflammbar	Res. inc. 10 Ohm	Resist. 10 Ohm incombust.
R 1361	R 1361	2100043815	Widerstand 2,7 Ohm 7 W	Res. 2,7 Ohm 7 W	Resist. 2,7 Ohm 7 W
R 1370		2100039184	Widerstand 10 Ohm nicht entflammbar	Res. inc. 10 Ohm	Resist. 10 Ohm incombust.
R 1320	R 1320	2100042230	Trimmer widerstand 47 Kohm horizz.	Trimmer 47 Kohm orizz.	Trimmer 47 Kohm orizz.
R 1321	R 1321	2100043653	Trimmer widerstand 2,2 Kohm horizz.	Trimmer 2,2 Kohm orizz.	Trimmer 2,2 Kohm orizz.
T 1301	T 1301	2100035878	Transistor BC548B (546-547)	Transistor BC548B (546-547)	Transistor BC548B (546-547)
T 1303	T 1303	2100041082	Transistor BC558B (556-557)	Transistor BC558B (556-557)	Transistor BC558B (556-557)
T 1304	T 1304	2100035878	Transistor BC548B (546-547)	Transistor BC548B (546-547)	Transistor BC548B (546-547)
T 1305		2100035878	Transistor BC548B (546-547)	Transistor BC548B (546-547)	Transistor BC548B (546-547)

VIDEO-TON BAUSTEIN MONO FUR 991
VIDEO-AUDIO MODULE MONO FOR 991
MODULO VIDEO AUDIO MONO PER 991

		CODICE	BEZEICHNUNG	ITEM	DESCRIZIONE
		2100011927	Video-Ton Baustein (Ton 5,5 MHz)	Video-audio module (audio 5,5 MHz)	Modulo video-audio (audio 5,5 MHz)
		21000	Video-Ton Baustein (Ton Bistand 5,5-6,5 MHz)	Video-audio module (audio Bistand 5,5-6,5 MHz)	Modulo video-audio (audio Bistandard 5,5-6,5 MHz)
	L 201	2100041147	Drosselspule 1 µH	Coil 1 µH	Bobina 1 µH
	L 202	2100043869	Drosselspule 10 µH	Coil 10 µH	Bobina 10 µH
	L 203	2100040009	Refer. Kreisspule 38,9 MHz	Coil 38,9 MHz	Bobina accordo 38,9 MHz
	L 204	2100043868	Drosselspule 2,2 µH	Coil 2,2 µH	Bobina 2,2 µH
	L 205	2100038440	Refer. Kreisspule 5,5 MHz	Coil 5,5 MHz	Bobina accordo 5,5 MHz
	L 209	2100038440	Refer. Kreisspule 6,5 MHz	Coil 6,5 MHz	Bobina accordo 6,5 MHz
	F 201	2100040008	Oberfl. Wellenfilter OFWG 1959 für Ton 5,5 MHz	Saw filter OFWG 1959 for audio 5,5 MHz	Filtro ceramico OFWG 1959 per audio 5,5 MHz
	F 201	2100042690	Oberfl. Wellenfilter OFWK 2950 für Ton 6,5 MHz/5,5 MHz	Saw filter OFWK 2950 for audio 6,5 MHz/5,5 MHz	Filtro ceramico OFWK 2950 per audio 6,5 MHz/5,5 MHz
	F 202	2100033539	Keramikfilter SFE 5,5 MB für Ton 5,5 MHz	SFE 5,5 MB cer. filter for audio 5,5 MHz	Filtro ceramico SFE 5,5 MB per audio 5,5 MHz
	F 202	2100042691	Keramikfilter SFE 6,5 MB für Ton 6,5 MHz	SFE 6,5 MB cer. filter for audio 6,5 MHz	Filtro ceramico SFE 6,5 MB per audio 6,5 MHz
	F 202	2100042233	Keramikfilter SFT 5,5 MA für Ton Bistand	SFT 5,5 MA cer. filter for audio Bistand	Filtro ceramico SFT 5,5 MA per audio Bistandard
	F 203	2100043284	Keramikfilter SFT 6,5 MA für Ton Bistand	SFT 6,5 MA cer. filter for audio Bistand	Filtro ceramico SFT 6,5 MA per audio Bistandard
	F 204	21000	TPS 6,5 MD falle	TPS 6,5 MD trap.	Trappola ceram. TPS 6.5 MD
	F 205	2100043355	TPS 5,5 MD falle	TPS 5,5 MD trap.	Trappola ceram. TPS 5,5 MD
	D 201	2100041083	Diode IN4148 (BAV21)	Diode IN4148 (BAV21)	Diodo IN4148 (BAV21)
	T 201	2100035878	Transistor BC 548 (546-547)	Transistor BC 548 (546-547)	Transistor BC 548 (546-547)
	IC 201	2100041144	IC TDA 2541	IC TDA 2541	Integrato TDA 2541
	IC 202	2100042905	IC TDA 8191	IC TDA 8191	Integrato TDA 8191
	R 206	2100041150	Trimmer Widerstand 10 Kohm 0,05W	Trimmer 10 Kohm 0,05W	Trimmer 10 Kohm 0,05W

VIDEO-TON BAUSTEIN BISTANDARD PAL/SECAM-L/991
VIDEO-AUDIO MODULE BISTANDARD PAL/SECAM-L/991
MODULO VIDEO AUDIO BISTANDARD PAL/SECAM-L/991

		CODICE	BEZEICHNUNG	ITEM	DESCRIZIONE
		2100012179	Video-Ton baustein (PAL/SECAM L)	Video-audio module (PAL/SECAM L)	Modulo audio video PAL/SECAM L
	C 203	2100035725	Scheibentrimmer 2÷22 pF	Trimmer 2÷22 pF	Trimmer capacitivo 2÷22 pF
	C 207	2100035725	Scheibentrimmer 2÷25 pF	Trimmer 2÷25 pF	Trimmer capacitivo 2÷25 pF
	D 201	2100042993	Diode BA 282	Diode BA 282	Diodo BA 282
	D 202	2100042993	Diode BA 282	Diode BA 282	Diodo BA 282
	D 205	2100041083	Diode 1N4148 (BAV 21)	Diode 1N4148 (BAV 21)	Diodo 1N4148 (BAV 21)
	D 206	2100042993	Diode BA 282	Diode BA 282	Diodo BA 282
	D 207	2100037439	Diode 1N4001	Diode 1N4001	Diodo 1N4001
	D 208	2100037439	Diode 1N4001	Diode 1N4001	Diodo 1N4001
	D 209	2100041083	Diode 1N4148 (BAV 21)	Diode 1N4148 (BAV 21)	Diodo 1N4148 (BAV 21)
	D 210	2100041083	Diode 1N4148 (BAV 21)	Diode 1N4148 (BAV 21)	Diodo 1N4148 (BAV 21)
	F 201	2100041692	Oberfl. wellenfilter OFWG 1959	Saw filter OFWG 1959	Filtro ceramico OFWG 1959
	F 202	2100033539	Keramekfilter SFE 5,5 MB	SFE 5,5 MB cer. filter	Filtro ceramico SFE 5,5 MB
	IC 201	2100043006	IC TDA 2460(2	IC TDA 2460/2	Integrato TDA 2460/2
	IC 202	2100043007	IC TDA 4453	IC TDA 4453	Integrato TDA 4453
	IC 202	2100040208	IC TDA 4443	IC TDA 4443	Integrato TDA 4443
	IC 203	2100043008	IC TDA 4290/2	IC TDA 4290/2	Integrato TDA 4290/2
	IC 204	2100037114	IC TDA 1908 A	IC TDA 1908 A	Integrato TDA 1908 A
	L 201	2100043003	Refer kreisspule "AM" (ton)	Coil "AM" (audio)	Bobina audio "AM"
	L 202	2100043004	Refer kreisspule "AM" (ton)	Coil "AM" (audio)	Bobina audio "AM"
	L 203	2100041148	Drosselspule 10 µH	Coil 10 µH	Bobina 10 µH
	L 204	2100041147	Drosselspule 1 µH	Coil 1 µH	Bobina 1 µH
	L 207	2100043005	Refer kreisspule 5,5 MHz	Coil 5,5 MHz	Bobina accordo 5,5 MHz
	L 210	2100040009	Refer kreisspule 38,9 MHz	Coil 38,9 MHz	Bobina accordo 38,9 MHz
	L 211	2100030480	Drosselspule	Coil	Bobina trappola
	R 234	2100039184	Sicherungswiderstand 10 Ohm	Fuse res. 10 Ohm	Resist. fusibile 10 Ohm
	R 237	2100041344	Trimmer widerstand 4,7 Kohm	Trimmer 4,7 Kohm	Trimmer 4,7 Kohm
	R 274	2100037900	Widerstand 4,7 Ohm 2 W	Res. 4,7 Ohm 2 W	Resist. 4,7 Ohm 2 W
	T 201	2100041082	Transistor BC 558 (556-557)	Transistor BC 558 (556-557)	Transistor BC 558 (556-557)
	T 202	2100035878	Transistor BC 548 (BC 546-547)	Transistor BC 548 (546-547)	Transistor BC 548 (546-547)
	T 203	2100041082	Transistor BC 558 (556-557)	Transistor BC 558 (556-557)	Transistor BC 558 (556-557)
	T 204	2100035878	Transistor BC 548 (546-557)	Transistor BC 548 (546-547)	Transistor BC 548 (546-547)
	T 205	2100035878	Transistor BC 548 (546-547)	Transistor BC 548 (546-547)	Transistor BC 548 (546-547)
	T 206	2100041082	Transistor BC 558 (556-557)	Transistor BC 558 (556-557)	Transistor 558 (556-557)
	T 208	2100041082	Transistor BC 558 (556-557)	Transistor BC 558 (556-557)	Transistor BC 558 (556-557)
	T 209	2100035878	Transistor BC 548 (546-547)	Transistor BC 548 (546-547)	Transistor BC 548 (546-547)

MODUL PROZESSOR 990/990 TOP/990 NICAM
CONTROL PROCESSOR 990/990 TOP/990 NICAM
MODULO UNITÀ DI CONTROLLO 990/990 TOP/990 NICAM

NICAM 990	TOP 990	990	CODICE	BEZEICHNUNG	ITEM	DESCRIZIONE
X			2100003109	Module für "nicam" decoder	Control processor for "nicam" decoder	Modulo unità di controllo per decoder "nicam"
	X		2100003018	Module für "top" model	Control processor for "top" model	Modulo unità di controllo per "top"
		X	2100012762	Module prozessor	Control processor	Modulo unità di controllo
CF 901	CF 901	CF 901	2100043677	Steckerleiste 6 polig (F)	6 pins connector (F)	Connettore femmina 6 poli
CF 902	CF 902	CF 902	2100043676	Steckerleiste 10 polig (F)	10 pins connector (F)	Connettore femmina 10 poli
CF 904	CF 904		2100043677	Steckerleiste 6 polig (F)	6 pins connector (F)	Connettore femmina 6 poli
CF 951			2100040226	Steckerleiste 5 polig (F)	5 pins connector (F)	Connettore femmina 5 poli con cavetto
	CM 903	CM 903	2100043807	Steckerleiste 8 polig (M)	8 pins connector (M)	Connettore maschio 8 poli
CM 903		CM 904	2100043814	Steckerleiste 6 polig (M)	6 pins connector (M)	Connettore maschio 6 poli
	CM 905		2100040225	Steckerleiste 5 polig (M)	5 pins connector (M)	Connettore maschio 5 poli
CM 906			2100034354	Steckerleiste 3 polig (M)	3 pins connector (M)	Connettore maschio 3 poli
D 901	D 901	D 901	2100041083	Diode 1N4148 (BAV 21)	Diode 1N4148 (BAV 21)	Diodo 1N4148 (BAV 21)
D 902	D 902	D 902	2100041083	Diode 1N4148 (BAV 21)	Diode 1N4148 (BAV 21)	Diodo 1N4148 (BAV 21)
D 903	D 903	D 903	2100041083	Diode 1N4148 (BAV 21)	Diode 1N4148 (BAV 21)	Diodo 1N4148 (BAV 21)
D 904	D 904	D 904	2100041083	Diode 1N4148 (BAV 21)	Diode 1N4148 (BAV 21)	Diodo 1N4148 (BAV 21)
D 905	D 905		2100041083	Diode 1N4148 (BAV 21)	Diode 1N4148 (BAV 21)	Diodo 1N4148 (BAV 21)
D 906	D 906		2100041083	Diode 1N4148 (BAV 21)	Diode 1N4148 (BAV 21)	Diodo 1N4148 (BAV 21)
D 907	D 907		2100032560	Diode sener 4,7 V	Diode ZPD 4,7 V	Diodo zener ZPF 4,7 V
IC 901	IC 901		2100040192	IC SDA 20561	IC SDA 20561	Integrato SDA 20561
IC 902	IC 902		2100040193	IC SDA 2546-2	IC SDA 2546-2	Integrato SDA 2546-2
		IC 901	2100043673	IC SDA 2526	IC SDA 2526	Integrato SDA 2526
		IC 902	2100043674	IC SDA 2083A	IC SDA 2083A	Integrato SDA 2083A
L 901	L 901		2100043672	Drosselspule 10 µH	Coil 10 µH	Bobina 10 µH
		L 901	2100043812	Drosselspule 10 µH	Coil 10 µH	Bobina 10 µH
L 902	L 902		2100043809	Drosselspule 1µH	Coil 1 µH	Bobina 1 µH
		L 902	2100043902	Drosselspule 1 µH	Coil 1 µH	Bobina 1 µH
L 903	L 903	L 903	2100043809	Drosselspule 1 µH	Coil 1 µH	Bobina 1 µH
L 904	L 904		2100043812	Drosselspule 10 µH	Coil 10 µH	Bobina 10 µH
		L 904	2100043809	Drosselspule 1 µH	Coil 1 µH	Bobina 1 µH
Q 901	Q 901	Q 901	2100043675	Quarz 12 MHz	Crystal 12 MHz	Quarzo 12 MHz
T 901	T 901	T 901	2100041082	Transistor BC558B (556-557)	Transistor BC 558B (556-557)	Transistor BC558B (556-557)
T 902	T 902	T 902	2100035878	Transistor BC548B (546-547)	Transistor BC548 (546-547)	Transistor BC548B (546-547)
T 903	T 903		2100035878	Transistor BC 548B (546-547)	Transistor BC548B (546-547)	Transistor BC548B (546-547)
X	X	X	2100032564	Röhrenfassung 40 polig	40 pins socket	Zoccolo IC 40 poli

MODUL PROZESSOR 991
CONTROL PROCESSOR 991
MODULO UNITÀ DI CONTROLLO 991

		CODICE	BEZEICHNUNG	ITEM	DESCRIZIONE
		2100011933	Module prozessor	Control processor	Modulo unità di controllo
		2100003004	Module prozessor für SECAM-L	Control processor for SECAM-L	Modulo unità di controllo per SECAM-L
	CF 901	2100043677	Steckerleiste 6 polig (F)	6 pins connector (F)	Connettore femmina 6 poli
	CF 902	2100043676	Steckerleiste 10 polig (F)	10 pins connector (F)	Connettore femmina 10 poli
	CF 904	2100043677	Steckerleiste 6 polig (F)	6 pins connector (F)	Connettore femmina 6 poli
	CM 903	2100038858	Steckerleiste 8 polig (M)	8 pins connector (M)	Connettore maschio 8 pins
	CM 905	2100033705	Steckerleiste 6 polig (M)	6 pins connector (M)	Connettore maschio 6 pins
	D 904	2100041083	Diode 1N4148 (BAV 21)	Diode 1N4148 (BAV 21)	Diodo 1N4148 (BAV 21)
	D 905	2100041083	Diode 1N4148 (BAV 21)	Diode 1N4148 (BAV 21)	Diodo 1N4148 (BAV 21)
	D 906	2100041083	Diode 1N4148 (BAV 21)	Diode 1N4148 (BAV 21)	Diodo 1N4148 (BAV 21)
	D 907	2100041083	Diode 1N4148 (BAV 21)	Diode 1N4148 (BAV 21)	Diodo 1N4148 (BAV 21)
	D 908	2100041083	Diode 1N4148 (BAV 21)	Diode 1N4148 (BAV 21)	Diodo 1N4148 (BAV 21)
	D 909	2100041083	Diode 1N4148 (BAV 21)	Diode 1N4148 (BAV 21)	Diodo 1N4148 (BAV 21)
	F 901	2100040010	Quarz 8 MHz	Crystal 8 MHz	Quarzo 8 MHz
	IC 901	2100042282	IC ST 6326	IC ST 6326	Integrato ST 6326
	L 901	2100040013	Drosselspule 56 µH	Coil 56 µH	Bobina 56 µH
	T 901	2100035878	Transistor BC 548 (546-547)	Transistor BC 548 (546-547)	Transistor BC 548 (546-547)
		2100032564	Röhrenfassung 40 polig	40 pins socket	Zoccolo IC 40 pins

VIDEOTEXT DECODER BAUSTEIN 990/991/990 TOP
TELETEXT DECODER MODULE 990/991/990 TOP
MODULO DECODER TELEVIDEO 990/991/990 TOP

TOP 990	990	991	CODICE	BEZEICHNUNG	ITEM	DESCRIZIONE
X			2100003031	Videotext decoder baustein für "top"	Teletext decoder module for "top"	Modulo decoder televideo per "top"
		X	2100011979	Videotext decoder baustein	Teletext decoder module	Modulo televideo
	X		2100011803	Videotext decoder CFSR	Teletext decoder module CFSR	Modulo televideo per Polonia e Cecoslovacchia
	X		2100012757	Videotext decoder baustein	Teletext decoder module	Modulo televideo
X	C 3105	C 3105	2100043109	Scheibentrimmer 2-22 pF	Trimmer 2-22 pF	Trimmer capacitino 2-22 pF
	D 3101	D 3101	2100041083	Diode 1N4148 (BAV 21)	Diode 1N4148 (BAV 21)	Diodo 1N4148 (BAV 21)
	D 3102	D 3102	2100041083	Diode 1N4148 (BAV 21)	Diode 1N4148 (BAV 21)	Diodo 1N4148 (BAV 21)
	D 3103	D 3103	2100041083	Diode 1N4148 (BAV 21)	Diode 1N4148 (BAV 21)	Diodo 1N4148 (BAV 21)
	D 3104	D 3104	2100041083	Diode 1N4148 (BAV 21)	Diode 1N4148 (BAV 21)	Diodo 1N4148 (BAV 21)
	D 3105		2100041083	Diode 1N4148 (BAV 21)	Diode 1N4148 (BAV 21)	Diodo 1N4148 (BAV 21)
X	IC 3101		2100043844	IC SDA 5231-2	IC SDA 5231-2	Integrato SDA 5231-2
		IC 3101	2100041944	IC SAA 5231-2	IC SAA 5231-2	Integrato SAA 5231-2
X		X	2100003241	VIDEOTEXT DECODER BAUSTEIN		

TOP 990	990	991	CODICE	BEZEICHNUNG	ITEM	DESCRIZIONE
		IC 3102	2100042681	IC SDA 5243-2	IC SDA 5243-2	Integrato SDA 5243-2
		IC 3103	2100042421	IC ram 8 K MK48H64N / HM3-2064-5 - TC5565-APL-15/CDM6264E3	IC ram 8 K MK48H64N / HM3-2064-5 - TC5565-APL-15/CDM6264E3	IC ram 8 K MK48H64N / HM3-2064-5 - TC5565-APL-15/CDM6264E3
	IC 3102		2100043901	IC SDA 5243H CFSR	IC SDA 5243H CFSR	IC SDA 5243H CFSR
X	IC 3102		2100043658	IC SDA 5243-2	IC SDA 5243-2	Integrato SDA 5243-2
X	IC 3103		2100043854	IC ram 8 K MK48H64N / HM3-2064-5 - TC5565-APL-15/CDM6264E3	IC ram 8 K MK48H64N / HM3-2064-5 - TC5565-APL-15/CDM6264E3	IC ram 8 K MK48H64N / HM3-2064-5 - TC5565-APL-15/CDM6264E3
	L 3101	L 3101	2100043672	Drosselspule 10 µ	Coil 10 µH	Bobina 10 µH
	L 3102	L 3102	2100032578	Drosselspule 15 µH	Coil 15 µH	Bobina 15 µH
	L 3103	L 3103	2100043672	Drosselspule 10 µH	Coil 10 µH	Bobina 10 µH
X	L 3104	L 3104	2100043672	Drosselspule 10 µH	Coil 10 µH	Bobina 10 µH
	Q 3101		2100043659	Keramikfilter 6 MHz	Ceramic filter 6 MHz	Filtro ceramico 6 MHz
X		Q 3101	2100041323	Keramikfilter 6 MHz	Ceramic filter 6 MHz	Filtro ceramico 6 MHz
X	Q 3102	Q 3102	2100041324	Quarz 13,875 MHz	Cristal 13,875 MHz	Quarzo 13,875 MHz
	R 3103	R 3103	2100039184	Widerstand 10 Ohm nicht entflammbar	Res. inc. 10 Ohm	Resist. 10 Ohm incombust.
	T 3101	T 3101	2100035878	Transistor BC548B (546-547)	Transistor BC548B (546-547)	Transistor BC548B (546-547)
	T 3102	T 3102	2100035831	Transistor BC368	Transistor BC368	Transistor BC368
	T 3103	T 3103	2100035878	Transistor BC548B (546-547)	Transistor BC548B (546-547)	Transistor BC548B (546-547)
	T 3104		2100041082	Transistor BC558B (556-557)	Transistor BC558B (556-557)	Transistor BC558B (556-557)

SECAN G / C.T.I. - DECODER BAUSTEIN 990/991/990 TOP
SECAM G / C.T.I. - DECODER MODULE 990/991/990 TOP
MODULO SECAM G / C.T.I. 990/991/990 TOP

SECAM + C.T.I.	SECAM	C.T.I.	CODICE	BEZEICHNUNG	ITEM	DESCRIZIONE
	X		2100012928	Secam G decoder baustein	Secam G decoder module	Modulo Secam G
X			2100012813	Secam G + C.T.I. decoder baustein	Secam G + C.T.I. decoder module	Modulo Secam G + C.T.I.
		X	2100012899	C.T.I. baustein	C.T.I. Module	Modulo C.T.I.
D 1401	X		2100041083	Diode 1N4148 (BAV 21)	Diode 1N4148 (BAV 21)	Diode 1N4148 (BAV 21)
IC 1401	X		2100043756	IC TDA 8490	IC TDA 8490	Integrato TDA 8490
IC 1402		IC 1402	2100043757	IC TDA 4566	IC TDA 4566	Integrato TDA 4566
L 1401	X		2100043618	Drosselspule 22 µH	Coil 22 µH	Bobina 22 µH
L 1402	X		2100041675	Spule	Variable coil	Bobina variabile
L 1403	X		2100041674	Spule	Variable coil	Bobina variabile
R 1403	X		2100041169	Trimmer widerstand 1 Kohm vert.	Trimmer 1 Kohm vert.	Trimmer 1 Kohm vertic.
T 1401	X		2100035878	Transistor BC548B (546-547)	Transistor BC548B (546-547)	Transistor BC548B (546-547)

IR VORVERSTÄRKER BAUSTEIN 990/990 TOP
IR PREAMPLIFIER 990/990 TOP
MODULO RICEVITORE INFRAROSSI 990/990 TOP

990 TOP	990	CODICE	BEZEICHNUNG	ITEM	DESCRIZIONE
	X	2100000000	IR vorverstärker baustein	IR preamplifier	Modulo ricevitore infrarossi
	D 951	2100035716	Diode Led (rot)	Diode Led (red)	Diodo Led rosso
	D 952	2100035716	Diode Led (rot)	Diode Led (red)	Diodo Led rosso
	D 951	2100040101	Diode Led TLPR 560 (rot)	Diode Led TLPR 560 (red)	Diodo Led rosso TLPR 560
	D 952	2100040101	Diode Led TLPR 560 (rot)	Diode Led TLPR 560 (red)	Diodo Led rosso TLPR 560
	D 953	2100032163	Diode BPW 41	Diode BPW 41	Diodo ricev. IR BPW 41
	IC 951	2100043691	IC TDA 4060	IC TDA 4060	Integrato TDA 4060
	T 951	2100041082	Transistor BC558B (556-557)	Transistor BC558B (556-557)	Transistor BC558B (556-557)
☆	HIC 951	2100042319	ICSFH 505A	ICSFH 505A	ICSFH 505A

☆ Sehen die lage plane / To see components layaut diagram / Vedere mappe circuiti stampati

X | 2100000003 | IR VORVERSTÄRKER BAUSTEIN

IR VORVERSTÄRKER BAUSTEIN 991
IR PREAMPLIFIER 991
MODULO RICEVITORE INFRAROSSI 991

		CODICE	BEZEICHNUNG	ITEM	DESCRIZIONE
		2100000002	IR vorverstärker baustein	IR preamplifier	Modulo ricevitore infrarossi
	D 951	2100040101	Diode Led TLPR 560 (rot)	Diode Led TLPR 560 (red)	Diodo Led rosso TLPR 560
	D 951	2100035716	Diode Led (rot)	Diode Led (red)	Diodo Led rosso
	IC 951	2100040011	IC IS 1 U 60	IC IS 1 U 60	Integrato IS 1 U 60

BEDIENTEIL BAUSTEIN 990
CONTROL MODULE 990
MODULO COMANDI 990

		CODICE	BEZEICHNUNG	ITEM	DESCRIZIONE
	☆	2100012777	Bedienteil baustein für TV monitor line	Control module for TV monitor line	Modulo comandi per TV linea monitor
	☆	2100012773	Bedienteil baustein	Control module	Modulo comandi
	☆	2100012775	Bedienteil baustein	Control module	Modulo comandi
		2100032921	Microschalter	Microswitch	Micropulsanti

☆ Sehen die lage plane / To see components layaut diagram / Vedere mappe circuiti stampati

BEDIENTEIL BAUSTEIN 991
CONTROL MODULE 991
MODULO COMANDI 991

		CODICE	BEZEICHNUNG	ITEM	DESCRIZIONE
	☆	2100012173	Bedienteil baustein für TV monitor line	Control module for TV monitor line	Modulo comandi per TV linea monitor
	☆	2100012057	Bedienteil baustein	Control module	Modulo comandi
	☆	2100011966	Bedienteil baustein	Control module	Modulo comandi
		2100040049	Microschalter (grau)	Microswitch (grey)	Micropulsanti grigi
		2100040048	Microschalter (blau)	Microswitch (blue)	Micropulsanti blu

☆ Sehen die lage plane / To see components layaut diagram / Vedere mappe circuiti stampati

BEDIENTEIL BAUSTEIN FÜR 990 TOP
CONTROL MODULE FOR 990 TOP
MODULO COMANDI PER 990 TOP

		CODICE	BEZEICHNUNG	ITEM	DESCRIZIONE
	☆	2100003027	Bedienteil baustein für TV monitor line	Control module for TV monitor line	Modulo comandi "top" per TV linea monitor
	☆	2100003035	Bedienteil baustein	Control module	Modulo comandi
	☆	210000	Bedienteil baustein	Control module	Modulo comandi
		2100040048	Microschalter blau	Microswitch (blue)	Micropulsanti blu
		2100040049	Microschalter (grau)	Microswitch (grey)	Micropulsanti grigi

☆ Sehen die lage plane / To see components layaut diagram / Vedere mappe circuiti stampati

KOPFÖRERAUSCHLUSS / TONBANDANSCHLUSS BAUSTEIN 990/990 TOP
HEADPHONE / RECORDER SOCKET MODULE 990/990 TOP
MODULO CUFFIA / MAGNETOFONO 990/990 TOP

		CODICE	BEZEICHNUNG	ITEM	DESCRIZIONE
		2100012977	Kopförerauschluss / Tonbandanschuss baustein	Headphone / Recorder socket module	Modulo cuffia / magnetofono
	IC 1901	2100043820	IC TDA 2822 M	IC TDA 2822 M	Integrato TDA 2822 M
	P 1901	2100043817	Kopförerauschluss (JACK)	Headphone socket (JACK)	Presa cuffia (JACK)
	P 1902	2100043636	Tonbandanschluss (RCA)	Recorder socket (RCA)	Presa magnetofono (RCA)
	P 1903	2100043636	Tonbandanschluss (RCA)	Recorder socket (RCA)	Presa magnetofono (RCA)
	R 1903	2100041214	Widerstand 82 Ohm 1 W	Res. 82 Ohm 1 W	Resist. 82 Ohm 1 W

NETZ FILTER BAUSTEIN 990/991/990 TOP
LINE FILTER MODULE 990/991/990 TOP
MODULO FILTRO RETE 990/991/990 TOP

		CODICE	BEZEICHNUNG	ITEM	DESCRIZIONE
	☆	2100011859	Netzfilter baustein mit schalter für TV monitor line	Line filter module with switch for TV monitor line	Modulo filtro rete con interrutt. per TV linea monitor
	☆	2100012859	Netzfilter baustein	Line filter module	Modulo filtro rete
	☆	2100012868	Netzfilter baustein mit schalter	Line filter module with switch	Modulo filtro rete con interrutt.
	C 701	2100042053	Kondensator 0,33 µF 300 V a.c.	Cond. 0,33 µF 300 V a.c.	Condens. 0,33 µF 300 V a.c.
	C 702	2100037193	Kondensator 0,22 µF 300 V a.c.	Cond. 0,22 µF 300 V a.c.	Condens. 0,22 µF 300 V a.c.
	FU 701	2100034912	Sicherung T 3,15 A - 250 V	Fuse T 3,15 A - 250 V	Fusibile T 3,15 A - 250 V
	L 701	2100041306	Netzentstördossel 2x37 mH	Filter coil 2x37 mH	Bobina 2x37 mH
		2100041304	Netzschalter	Net switch	Interruttore rete
		2100037694	Sicherungshalter	Fuse holder	Portafusibile

☆ Sehen die lage plane / To see components layaut diagram / Vedere mappe circuiti stampati

FERNBEDIENUNG TC 140/991
REMOTE CONTROL IR TRANSMITTER TC 140/991
TRASMETTITORE TELECOMANDO TC 140/991

		CODICE	BEZEICHNUNG	ITEM	DESCRIZIONE
		2100011978	Fernbedienung TC 140	IR transmitter TC 140	Trasmett. telecom. TC 140
		2100040047	Leiterplatte ohne bauteile	PC board without components	Piastra stampato senza componenti
		2100040028	Kontaktmatte (leitfähig gummi)	Contact rubber	Tastiera in gomma
		2100040026	Oberschale	Cabinet (front)	Guscio superiore
		2100040025	Unterschale mit batteriebdeckung	Cabinet (back) with battery cover	Guscio inferiore con cop. batteria
	2	2100043591	Batteriebuschse (RX)	Battery clips (RX)	Contatto batteria doppio (DX)
	1	2100043590	Batteriebuschse (LX)	Battery clips (LX)	Contatto batteria doppio (SX)
	1	2100043904	Batteriekabel mit kontakt + —	Battery cable with clips + —	Cavetto con contatti + —
	C 1	2100043702	Kondensator 1000 µF 16 V	Condens. 1000 µF 16 V	Condens. 1000 µF 16 V
	D 3	2100037439	Diode 1N4001	Diode 1N4001	Diodo 1N4001
	D 1	2100037014	Led diode CQW 14	IR emitter diode CQW 14	Diodo emett. IR CQW 14
	D 2	2100037014	Led diode CQW 14	IR emitter diode CQW 14	Diodo emett. IR CQW 14
	IC 1	2100040017	IC M 3004 LAB I	IC M 3004 LAB I	Integrato M 3004 LAB I
	F 1	2100040020	Keramikfilter 455 KHz	Cermic filter 455 KHz	Filtro ceramico 455 KHz
	T 1	2100031286	Transistor BC 368	Transistor BX 368	Transistor BX 368

FERNBEDIENUNG TOP TC 190 - TC 150 - TC 160
REMOTE CONTROL IR TRANSMITTER TOP TC 190 - TC 150 - TC 160
TRASMETTITORE TELECOMANDO TOP - TC 190 - TC 150 - TC 160

TC 190	TC 150	TC 160	CODICE	BEZEICHNUNG	ITEM	DESCRIZIONE
X			2100003026	Fernbedienung für "top"	Remote control IR transmitter for "top"	Telecomando "top"
	X		2100012788	Fernbedienung TC 150	Remote control IR transmitter TC 150	Telecomando TC 150
		X	2100011985	Fernbedienung TC 160	Remote control IR transmitter TC 160	Telecomando TC 160
X			2100040228	Kontaktmatte (leitfahig gummi)	Contact rubber	Gomma conduttiva
	X		2100043589	Kontaktmatte (leitfahig gummi)	Contact rubber	Gomma conduttiva
		X	2100040028	Kontaktmatte (leitfahig gummi)	Contact rubber	Gomma conduttiva
X	X	X	2100043716	Leiterplatte ohne bauteile	PC board without conponents	Piastra stampato senza componenti
X			2100040227	Oberschale	Cabinet (front)	Guscio superiore
	X		2100043922	Oberschale	Cabinet (front)	Guscio superiore
		X	2100040027	Oberschale	Cabinet (front)	Guscio superiore
X		X	2100042094	Unterschale mit batteriebdeckung 40025	Cabinet (back) with battery cover	Guscio inferiore completo di coperchio batterie
	X		2100043923	Unterschale	Cabinet (back)	Guscio inferiore
	X		2100043924	Batteriebdeckung	Battery cover	Coperchio batterie
2	2	2	2100043591	Batteriebuschse (RX)	Battery clips (RX)	Contatto batterie doppio (DX)
1	1	1	2100043590	Batteriebuschse (LX)	Battery clips (LX)	Contatto batteria doppio (SX)
1	1	1	2100043904	Batteriekabel mit kontakt ±	Battery cable with clips ±	Cavetti con contatto ±
C 1	C 1	C 1	2100043702	Kondensator 1000 µF 16 V	Condens. 1000 µF 16 V	Condens. 1000 µF 16 V
D 1	D 1	D 1	2100037439	Dioede 1N4001	Diode 1N4001	Diodo 1N4001
D 2	D 2	D 2	2100037014	Led diode CQW 14	IR emitter diode CWQ 14	Diodo emetter. IR CQW 14
D 3	D 3	D 3	2100037014	Led diode CQW 14	IR emitter dioce CQW 14	Diodo emett. IR CQW 14
IC 1	IC 1	IC 1	2100043700	IC SDA 2208-3	IC SDA 2208-3	IC SDA 2208-3
Q 1	Q 1	Q 1	2100036371	Keramikfilter 500 KHz	Ceramic filter 500 KHz	Filtro ceramico 500 KHz

NICAM DECODER BAUSTEIN
NICAM DECODER MODULE
MODULO DECODER NICAM

EXPLOD. VIEW		CODICE	BEZEICHNUNG	ITEM	DESCRIZIONE
		2100003053	Nicam decoder baustein	Nicam decoder module	Modulo decoder Nicam
IC 10		2100040190	IC TB 1204 N	IC TB 1204 N	IC TB 1204 N
IC 11		2100040191	IC TA 2009 P	IC TA 2009 P	IC TA 2009 P
IC 12		2100030221	IC TL 082 CN	IC TL 082 CN	IC TL 082 CN
T 10		2100033891	Transistor BF 199	Transistor BF 199	Transistor BF 199
F 10		2100030277	Filter BPF 5,85 MHz	Filtre BPF 5,85 MHz	Filtro BPF 5,85 MHz
Q 10		2100040209	Quarz NDK 11,648 MHz	Crystal NDK 11,648 MHz	Quarzo NDK 11,648 MHz
Q 11		2100030337	Quarz 5,85 MHz	Crystal 5,85 MHz	Quarzo 5,85 MHz
L 10		2100043812	Drosselspule 10 µH	Coil 10 µH	Bobina 10 µH
R 54		2100040250	Trimmer widerstand 470 Kohm	Trimmer 470 Kohm	Trimmer 470 Kohm
CM 12		2100038858	Steckerleiste 6 polig	6 pin connector	Connettore 6 pin

BILDRÖHRENPLATTE FÜR BILDRÖHRE 110° 990/991/990 TOP
PICTURE TUBE MODULE FOR CRT 110° 990/991/990 TOP
MODULO CINESCOPIO PER TRC 110° 990/991/990 TOP

TRC FULL	TRC FLAT	CODICE	BEZEICHNUNG	ITEM	DESCRIZIONE
X		2100012978	Bildröhrenplatte für bildröhre 32"	Picture tube module for CRT 32"	Modulo cinescopio per TRC 32"
X		2100012872	Bildröhrenplatte für bildröhre full	Picture tube for CRT full	Modulo cinescopio per TRC full
	X	2100012851	Bildröhrenplatte für bildröhre flat	Picture tube for CRT flat	Modulo cinescopio per TRC flat
X		2100012992	Bildröhrenplatte für bildröhre 27"	Picture tube for CRT 27"	Modulo cinescopio per TRC 27"
X		2100040916	Röhrenfassung für bildröhre 27"	Socket for CRT 27"	Zoccolo cinescopio per TRC 27"
X		2100042934	Röhrenfassung für bildröhre 32"	Socket for CRT 32"	Zoccolo cinescopio per TRC 32"
X		2100043550	Röhrenfassung für bildröhre full	Socket for CRT full	Zoccolo cinescopio per TRC full
	X	2100042344	Röhrenfassung für bildröhre flat	Socket for CRT flat	Zoccolo cinescopio per TRC flat
X	X	2100043550	Röhrenfassung für bildröhre full und flat	Socket for CRT full and flat	Zoccolo cinescopio per TRC full e flat
X	X	2100041980	Fokusregler + G 2	Focus pot. + G 2 pot.	Unità fuoco G 2
C 504	C 504	2100041168	Kondensator 2,2, KpF 2 kV	Condens. 2,2 KpF 2 kV	Condens. 2,2 KpF 2 kV
C 505	C 505	2100037895	Kondensator 22 µF 250 V	Condens. 22 µF 250 V	Condens. 22 µF 250 V
D 501	D 501	2100041083	Diode 1N4148 (BAV 21)	Diode 1N4148 (BAV 21)	Diodo 1N4148 (BAV 21)
D 502	D 502	2100041083	Diode 1N4148 (BAV 21)	Diode 1N4148 (BAV 21)	Diodo 1N4148 (BAV 21)
D 503	D 503	2100041083	Diode 1N4148 (BAV 21)	Diode 1N4148 (BAV 21)	Diodo 1N4148 (BAV 21)
D 504	D 504	2100037340	Diode BA 157	Diode BA 157	Diodo BA 157
D 505	D 505	2100037340	Diode BA 157	Diode BA 157	Diodo BA 157
D 506	D 506	2100037340	Diode BA 157	Diode BA 157	Diodo BA 157
D 507	D 507	2100041083	Diode 1N4148 (BAV 21)	Diode 1N4148 (BAV 21)	Diodo 1N4148 (BAV 21)
D 508	D 508	2100041083	Diode 1N4148 (BAV 21)	Diode 1N4148 (BAV 21)	Diodo 1N4148 (BAV 21)
D 509	D 509	2100041083	Diode 1N4148 (BAV 21)	Diode 1N4148 (BAV 21)	Diodo 1N4148 (BAV 21)
D 510	D 510	2100041083	Diode 1N4148 (BAV 21)	Diode 1N4148 (BAV 21)	Diodo 1N4148 (BAV 21)
R 501	R 501	2100041937	Trimmer widerstand 2,2 Kohm vert.	Trimmer 2,2 Kohm vert.	Trimmer 2,2 Kohm vertic.
R 502	R 502	2100041937	Trimmer widerstand 2,2 Kohm vert.	Trimmer 2,2 Kohm vert.	Trimmer 2,2 Kohm vertic.
R 518	R 518	2100041164	Widerstand 2,2 Kohm vert. enflammbar	Res. inc. 2,2 Kohm vert.	Resist. 2,2 Kohm incomb.
R 519	R 519	2100041164	Widerstand 2,2 Kohm nicht entfammbar	Res. inc. 2,2 Kohm	Resist. 2,2 Kohm incomb.
R 520	R 520	2100041164	Widerstand 2,2 Kohm nicht entflammbar	Res. inc. 2,2 Kohm	Resist. 2,2 Kohm incomb.
R 537	R 537	2100038171	Widerstand 100 Ohm nicht entflammbar	Res. inc. 100 Ohm	Resist. 100 Ohm incomb.
R 538 ☆	R 538 ☆	2100041408	Widerstand 0,47 Ohm	Res. 0,47 Ohm	Resist. 0,47 Ohm incomb.
	R 538 ☆	2100043959	Widerstand 0,68 Ohm	Res. 0,68 Ohm	Resist. 0,68 Ohm incomb.
R 538 ☆	R 538 ☆	2100042302	Widerstand 2,2 Ohm	Res. 2,2 Ohm	Resist. 2,2 Ohm
	R 538 ☆	2100042077	Widerstand 2,7 Ohm	Res. 2,7 Ohm	Resist. 2,7 Ohm
	R 538 ☆	2100042628	Widerstand 6,2 Ohm	Res. 6,2 Ohm	Resist. 6,2 Ohm
R 538 ☆		2100042935	Widerstand 6,8 Ohm	Res. 6,8 Ohm	Resist. 6,8 Ohm
R 538 ☆		2100042935	Widerstand. 6,8 Ohm für bildröhre 32"	Res. 6,8 Ohm for CRT 32"	Resist. 6,8 Ohm per TRC 32"
R 539	R 539	2100037549	Widerstand 10 Kohm nicht entflammbar	Res. inc. 10 Kohm	Resist. 10 Kohm incomb.
T 501	T 501	2100041082	Transistor BC558B (556-557)	Transistor BC558B (556-557)	Transistor BC558B (556-557)
T 502	T 502	2100041082	Transistor BC558B (556-557)	Transistor BC558B (556-557)	Transistor BC558B (556-557)
T 503	T 503	2100041082	Transistor BC558B (556-557)	Transistor BC558B (556-557)	Transistor BC558B (556-557)
T 504	T 504	2100035796	Transistor BF 871	Transistor BF 871	Transistor BF 871
T 505	T 505	2100035796	Transistor BF 871	Transistor BF 871	Transistor BF 871
T 506	T 506	2100035796	Transistor BF 871	Transistor BF 871	Transistor BF 871
T 507	T 507	2100041940	Transistor BF 422	Transistor BF 422	Transistor BF 422
T 508	T 508	2100041940	Transistor BF 422	Transistor BF 422	Transistor BF 422
T 509	T 509	2100041940	Transistor BF 422	Transistor BF 422	Transistor BF 422
T 511	T 511	2100030305	Transistor BF 421	Transistor BF 421	Transistor BF 421
T 512	T 512	2100030305	Transistor BF 421	Transistor BF 421	Transistor BF 421
T 513	T 513	2100030305	Transistor BF 421	Transistor BF 421	Transistor BF 421
T 514	T 514	2100041082	Transistor BC558B (556-557)	Transistor BC558B (556-557)	Transistor BC558B (556-557)

☆ Sehen die tafel n. 2 / Too see table n. 2 / Vedere tabella n. 2

X 2100 3193 BILDRÖHRENPLATTE FÜR BILDRÖHRE "FLAT" OHNE FOKUSREGLER + G 2.

BILDRÖHRENPLATTE FÜR BILDRÖHRE 90° 990/991
PICTURE TUBE MODULE FOR CRT 90° 990/991
MODULO CINESCOPIO PER TRC 90° 990/991

		CODICE	BEZEICHNUNG	ITEM	DESCRIZIONE
		2100012920	Bildröhrenplatte für bildröhre 90°	Picture tube module for CRT 90°	Modulo cinescopio per TRC 21" 90° M.P.
	D 501	2100037340	Diode BA 157	Diode BA 157	Diodo BA 157
	D 502	2100037340	Diode BA 157	Diode BA 157	Diodo BA 157
	D 503	2100037340	Diode BA 157	Diode BA 157	Diodo BA 157
	T 501	2100041166	Transistor BF 859	Transistor BF 859	Transistor BF 859
	T 502	2100041166	Transistor BF 859	Transistor BF 859	Transistor BF 859
	T 503	2100041166	Transistor BF 859	Transistor BF 859	Transistor BF 859
	T 504	2100030305	Transistor BF 421	Transistor BF 421	Transistor BF 421
	T 505	2100030305	Transistor BF 421	Transistor BF 421	Transistor BF 421
	T 506	2100030305	Transistor BF 421	Transistor BF 421	Transistor BF 421
	C 513	2100041168	Kondensator 2,2 KpF 2000 V	Cond. 2,2 KpF 2000 V	Cond. 2,2 KpF 2000 V
	R 502	2100041169	Trimmer Widerstand 1 Kohm 0,05 W	Trimmer 1 Kohm 0,05 W	Trimmer 1 Kohm 0,05 W
	R 504	2100041169	Trimmer Widerstand 1 Kohm 0,05 W	Trimmer 1 Kohm 0,05 W	Trimmer 1 Kohm 0,05 W
	R 528	2100043959	Sicherungswiderstand 0,68 Ohm 0,5 W	Fuse res. 0,68 Ohm 0,5 W	Resist. 0,68 Ohm 0,5 fusib.
	X	2100040916	Röhrenfassung für Bildröhre Videocolor	Socket for CRT videocolor	Zoccolo per TRC videocolor

MC-Service

VERGLEICHTAFEL 990-110° IN FUNKTION DES BILDRÖHRE
COMPARATIVE TABLE 990-110° IN FUNCTION OF CRT
TABELLA COMPARATIVA 990-110° IN FUNZIONE DEI TRC UTILIZZ.

LAGE / PLACE / POSIZIONE — BILDROHRE / CRT / TRC	FULL SQUARE	FLAT	FULL 32"	MULTIPLANAR 25"-28"
+ UI	+ 142 V	+ 148 V	+ 148 V	+ 142 V
L 605	2100042022	2100041833	2100042938	21000
L 607	2100042023	2100042627	2100042023	2100042023
TR 602	2100041932	2100041932	2100041932	2100041932
TR 751	2100042020	2100042626	2100042626	2100042020
C 610	0,22 µF	0,15 µF	0,22 µF	0,22 µF
C 611	0,15 µF - 10%	0,15µF - 5%	0,15 µF - 10%	0,15 µF - 10%
C 616	4,7 µF	4,7 µF	4,7 µF	2,2 µF
C 630	2,2 KPF - 2 KV	2,2 KPF - 2 KV	2 KPF - 2 KV	2,2 KPF - 2 KV
C 643	9,3 KPF - 2 KV	8,5 KPF - 2 KV	9,3 KPF - 2 KV	9,3 KPF - 2 KV
C 645	0,56 µF - 250 V	0,47 µF - 250 V	0,56 µF - 250 V	0,56 µF - 250 V
C 646	0,68 µF - 250 V	0,39 µF - 250 V	0,68 µF - 250 V	0,68 µF - 250 V
R 607	470 Kohm	820 Kohm	470 Kohm	680 Kohm
R 609	47 Kohm	39 Kohm	47 Kohm	33 Kohm
R 610	22 Mohm	47 Mohm	47 Mohm	22 Mohm
R 621	5,6 Kohm	6,2 Kohm	5,6 Kohm	5,6 Kohm
R 623	5,6 Kohm	6,8 Kohm	5,6 Kohm	5,6 Kohm
R 624	5,6 Kohm	6,8 Kohm	5,6 Kohm	5,6 Kohm
R 631	330 Ohm	220 Ohm	330 Ohm	330 Ohm
R 632	1 Ohm	0,82 Ohm	1 Ohm	1 Ohm
R 633	2,7 Kohm	470 Ohm	2,7 Kohm	2,7 Kohm
R 634	2,7 Kohm	680 Ohm	2,7 Kohm	2,7 Kohm
R 647	20 Kohm	20 Kohm	18 Kohm	20 Kohm
R 660	4,7 Ohm - 0,5 W	4,7 Ohm - 2 W	4,7 Ohm - 0,5 W	4,7 Ohm - 0,5 W
R 802	390 Kohm	560 Kohm	390 Kohm	560 Kohm
IC 603				
KÜHLRIPPE	HOHE cm. 6,5	cm. 8	cm. 8	cm. 6,5
HEATSINK	HEIGHT cm. 6,5	cm. 8	cm. 8	cm. 6,5
DISSIPATORE	ALTEZZA cm. 6,5	cm. 8	cm. 8	cm. 6,5

TAFEL N. 1 / TABLE N. 1 /TABELLA N. 1

HOCHSPANNUNGSTRAFO/BILRÖHRE
HV TRANSF./CRT
TRASFORMATORI EAT/CINESCOPI 110°

HOCHSPANNUNGSTRAFO / HV TRANSF. / TRASFORMATORE EAT — BILDRÖHRE / CRT / TRC		FULL VIDEOCOLOR A 66 EAS 13x01	FLAT PHILIPS A 66 EAK 51x01	32" TOSHIBA A 76 JTS 90x03	MEDIO PLANARE LH = 1,5 mH VIDEOCOLOR A 66 ECY 13x01	MEDIO PLANARE LH = 1,85 mH VIDEOCOLOR A 66 ECY 13x31
OREGA DSCT 85 2100041932 senza pot. fuoco/G2	41,5	Res. filam. R 538 2,2 Ω	Res. filam. R 538 6,2 Ω	Res. filam. R 538 6,8 Ω	Res. filam. R 538 2,2 Ω	Res. filam. R 538 2,7 Ω
OREGA DSTC 86 2000042101 con pot. fuoco/G2	41,5	Res. filam. R 538 2,2 Ω	Res. filam. R 538 6,2 Ω	Res. filam. R 538 6,8 Ω	Res. filam. R 538 2,2 Ω	Res. filam. R 538 2,7 Ω
OREGA DSTM 88 2000042093 con pot. fuoco/G2	30	Res. filam. R 538 0,47 Ω	Res. filam. R 538 2,2 Ω			
ELDOR 1182 2000042092 con pot. fuoco/G2 2100040463	41,5	Res. filam. R 538 0,47 Ω	Res. filam. R 538 2,2 Ω		Res. filam. R 538 0,47 Ω	Res. filam. R 538 0,68 Ω
GRUNDPLATTE MAIN BOARD PIASTRA BASE	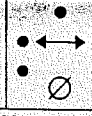	Full	Flat	FULL Mit enderung With modification Con modifiche	FULL Mit enderung With modification Con modifiche	Flat/6

TAFEL N. 2 /TABLE N. 2 / TABELLA N. 2